R2企工　吉野川北岸工業用水道　今切第一配水支管布設替工事

数　量　計　算　書

徳島県　企業局

数　量　総　括　表

NO.1

工　種	種　別	細　別	規　格	単位	数量	備考
吉野川北岸工業用水道　今切第一配水支管修正設計業務（推進区間）						
管きょ工　呼び径φ1000mm　（土圧式推進工）						
	No.2→No.1	路線延長		m	312.68	
		推進延長		m	306.38	
		管体延長		m	307.38	
	資材費					
		推進工法用鉄筋ｺﾝｸﾘｰﾄ管	φ1000×2.43m	本	121.0	1種管
		推進工法用鉄筋ｺﾝｸﾘｰﾄ管	φ1000×2.43m	本	5.0	2種管
		推進工法用鉄筋ｺﾝｸﾘｰﾄ管	φ1000×1.20m	本	1.0	1種管
		推力伝達材	18mm×360°	組	71.0	
		推力伝達材	5.5mm×90°	組	71.0	
	管推進工					
		坑内作業工	水力排土方式	m	306.38	二液注入方式
		坑外作業工	水力排土方式	m	306.38	二次処理方式
		発生土処分工	一般残土	m3	295.0	BH0.45m3,DT10t 運搬距離L=6.6km
			産廃処理	m3	153.0	BH0.45m3,DT10t 運搬距離L=4.9km
			泥水処分（工事完了時雑排水）	m3	10.0	汚泥吸排車8t 運搬距離L=4.9km
		裏込め注入工		m	306.38	
		目地モルタル工		箇所	126.00	
		ﾋﾞｯﾄ・ｸﾗｯｼｬｰ損料・交換工				
		センタービット	呼び径φ1000	個	1.0	
		フェースビット	呼び径φ1000	個	16.0	
		外周ビット	呼び径φ1000	個	6.0	
		菊座	標準型	個	1.0	
		破砕翼	標準型	個	1.0	
	仮設備工					
		支圧壁工		箇所	1.0	
		コンクリート	σck=18N/mm2	m3	4.32	
		型枠	無筋構造物	m2	5.40	
		クレーン設備工	呼び径φ1000	箇所	1.0	
		発進坑口工	呼び径φ1000	箇所	1.0	
		到達坑口工	呼び径φ1000	箇所	1.0	
		発進鏡切り工	呼び径φ1000	箇所	1.0	鋼矢板Ⅲ型　9.0m/箇所
		到達鏡切り工	呼び径φ1000	箇所	1.0	鋼製ｹｰｼﾝｸﾞ　9.0m/箇所
		推進用機器据付撤去工	呼び径φ1000	箇所	1.0	
		掘進機発進用受台工	呼び径φ1000	箇所	1.0	
		掘進機引上用受台工	呼び径φ1000	箇所	1.0	
		掘進機一体据付工	呼び径φ1000	台	1.0	
		掘進機分割搬出工	呼び径φ1000	台	1.0	
		ガラ搬出工		式	1.0	
		ガラ運搬処理工	Co殻	m3	5.8	BH0.45m3,DT10t 運搬距離L=6.1km

数　量　総　括　表

NO.2

工　種	種　別	細　別	規　格	単位	数量	備考
吉野川北岸工業用水道　今切第一配水支管修正設計業務（推進区間）						
	仮設備工					
		通信配線設備工	呼び径φ1000	式	1.0	
		配線延長		m	343.3	
		換気設備工	呼び径φ1000	式	1.0	
		配管延長		m	323.30	
		注入設備工	呼び径φ1000	箇所	2.0	
	水力排土管理設備工					
		送排泥管設置撤去工		式	1.0	
		配管延長	地上・立坑用	m	73.8	
		配管延長	管内用	m	602.8	
		送水ポンプ据付撤去工	可変速100型　30kW	台	1.0	
		排水ポンプ据付撤去工	可変速100型　37kW	台	1.0	
		中継ポンプ据付撤去工	定速100型　11kW	台	1.0	
		計測機器類設置撤去工		箇所	1.0	
	水力排土処理設備工					
		排土処理装置据付撤去工	二次処理方式	式	1.0	
		ユニット式一次処理機	2.0m3/min	基	1.0	
		回転式分級機	8.0m3/hr	基	1.0	
		貯泥槽(攪拌機付)	10m3	槽	1.0	
		清水槽	20m3	槽	1.0	
		余剰泥水槽	20m3	槽	1.0	
		薬品溶解槽	6m3-2m3	槽	1.0	
		残土用タンク	10m3	台	1.0	
		処理設備付帯作業工		式	1.0	
	推進水替工					
		推進水替工（発進）	φ100mm用　5.5kW	式	1.0	常時排水　102日
		推進水替工（到達）	φ100mm用　5.5kW	式	1.0	常時排水　19日
	障害物撤去工					
		障害物撤去工		式	1.0	5日

数　量　総　括　表

NO.3

工　種	種　別	細　別	規　格	単位	数量	備考
吉野川北岸工業用水道　今切第一配水支管修正設計業務（推進区間）						
管挿入工　呼び径φ700㎜　（パイプインパイプ工）						
	No.2→No.1	路線延長		m	312.68	
	資材費	PN形 直管	φ700×6.00m	本	20.0	3種　内面粉体塗装
		PN形 直管（甲切管）	φ700×2.10m	本	87.0	〃
		PN形 直管（乙切管）	φ700×4.696m	本	1.0	〃
		PN-NS受差し短管	φ700	個	1.0	
		PN形用接合部材	φ700	個	109.0	
		キャスタバンド	φ700	個	108.0	STタイプ
		受挿し短管用バンド	φ700	個	1.0	
	管挿入工					
		挿入設備設置撤去工		箇所	1.0	
		管据付工	φ700	m	308.4	
		管接合工	PN形	箇所	109.0	
		管挿入工	φ700	m	308.4	
		キャスタバンド取付工	φ700	箇所	109.0	
		間隙充填工		m	306.4	
		注入材	エアミルク	m3	111.3	
		注入プラント設置撤去工		式	1.0	
		間仕切壁設置工	レンガ積み	m2	0.8	
		レンガ		枚	68.0	1.0m2当り
		セメント		kg	11.0	1.0m2当り
		砂		m3	0.02	1.0m2当り
		急結材		kg	3.3	1.0m2当り

数　量　総　括　表

NO.4

工　種	種　別	細　別	規　格	単位	数量	備考
吉野川北岸工業用水道　今切第一配水支管管更生設計業務（推進区間）						
立坑工						
	鋼製ケーシング式立坑			基	1.0	No.1到達立坑
	土工					
		舗装版切断	As t=15cm以下	m	10.6	ﾊﾞｷｭｰﾑ式 切断深20cm級
		舗装版破砕積込	As 15cm以下	m2	8.5	ﾊﾞｯｸﾎｳ 0.45m3
		立坑掘削	土砂	m3	73.2	油圧式ｸﾗﾑｼｪﾙ0.6m3
		砂　　巻	砕砂	m3	43.5	ﾊﾞｯｸﾎｳ 0.45m3
		ｸﾗｯｼｬｰﾗﾝ埋戻	RC-30	m3	6.7	ﾊﾞｯｸﾎｳ 0.45m3
		残土処理	土砂	m3	73.2	BH0.45m3,DT10t 運搬距離L=6.6km
		産廃処理	AS殻	m3	0.4	BH0.45m3,DT10t 運搬距離L=4.9km
		建設汚泥処理	舗装切断時発生	m3	0.01	運搬距離L=4.9km
		仮復旧舗装(車道)	再生密粒As t=5cm	m2	8.5	1.4<b≦3.0m
		路盤工	RM-30 t=15cm	m2	8.5	
	仮設工					
		圧入掘削積込工	礫質土 N≦30	m	3.930	H≦9.0m
			砂質土 N≦30	m	5.070	H≦9.0m
			砂質土 N≦30	m	0.815	H＞9.0m
		ケーシング溶接工		箇所	3.0	9.40m/箇所
		ケーシング引上げ工		m	1.2	
		ケーシング撤去工		箇所	1.0	
		底盤コンクリート	30-18-20 (25)	m3	10.6	
		圧入掘削設備	設置撤去	回	1.0	
			退避・再設置	回	3.0	
		鋼製ケーシング	呼び径φ3000	m	8.7	
		刃先	呼び径φ3000用	個	1.0	加工・接続費含む
		カッタビット	砂質土	個		取付費含む
		仮設ケーシング損料		式	1.0	
		立坑水替工		箇所	1.0	
		スライム運搬処理		箇所	1.0	
		スライム処理工		m3	2.8	強力吸引車4.5t 運搬距離L=4.9km
		ｽｸﾗｯﾌﾟ重量		t	2.7	
	路面覆工					
		覆工板設置・撤去	円形覆工板φ3000	枚	1.0	
		覆工板重量		t	2.80	
		覆工板賃料		式	1.0	
		円形覆工板	呼び径φ3000用	枚	1.0	賃料日数＝107日
	防護ｺﾝｸﾘｰﾄ	（推進管部）				
	（推進管部）	ｺﾝｸﾘｰﾄ	σck=18N/mm2	m3	0.91	無筋構造物 一般養生
		型枠	無筋構造物	m2	2.72	制作・設置・撤去

数　量　総　括　表

NO.5

工　種	種　別	細　別	規　格	単位	数量	備考
吉野川北岸工業用水道　今切第一配水支管管更生設計業務（推進区間）						
立坑工						
	防護ｺﾝｸﾘｰﾄ					
	（本管部）	ｺﾝｸﾘｰﾄ	σck=18N/mm2	m3	2.7	無筋構造物 一般養生
		型枠	無筋構造物	m2	7.8	制作・設置・撤去
立坑内配管工						
	管材費			式	1.0	
		NS形直管	φ700×6.0m	本	1.0	S種管・内面粉体塗装
		NS形ライナ	φ700	個	1.0	
		NS形切管用挿しロリング	φ700	個	1.0	
		NS形曲管	φ500×90°	個	1.0	内面粉体塗装
		ポチエチレンスレーブ	φ700×7m	枚	1.0	
		固定バンド	φ700	個	9.0	
	管工費			式	1.0	
		鋳鉄管布設工	φ700	m	6.7	吊込み据付(機械力)
		NS形継手工	φ700	口	1.0	ライナを含む
		NS形継手工	φ700	口	2.0	
		切断･溝切り2工程	φ700	口	1.0	NS形パイプ切削切断機使用
		ポリエチレンスリーブ被覆	φ700	m	8.9	

数　量　総　括　表

NO.6

工　種	種　別	細　別	規　格	単位	数量	備考
吉野川北岸工業用水道　今切第一配水支管管更生設計業務（推進区間）						
	鋼矢板式立坑			基	1.0	No.2両発進立坑
	土工					
		舗装版切断	As t=15cm以下	m	28.8	ﾊﾞｷｭｰﾑ式 切断深20cm級
		舗装版破砕積込	As 15cm以下	m2	37.4	ﾊﾞｯｸﾎｳ 0.45m3
		コンクリート取壊し	無筋・機械施工	m3	3.5	施工規模10m3未満
		立坑掘削	5＜H≦20m,切梁腹起式 土砂	m3	267.4	
		残土処理	土砂	m3	267.4	BH0.45m3,DT10t 運搬距離L=6.6km
		産廃処理	AS殻	m3	3.7	BH0.45m3,DT10t 運搬距離L=4.9km
		産廃処理	無筋・Co殻	m3	3.5	BH0.45m3,DT10t 運搬距離L=6.1km
		建設汚泥処理	舗装切断時発生	m3	0.07	運搬距離L=4.9km
	仮設工					
		鋼矢板油圧圧入	Ⅲ型･圧入長12m以下	枚	66.0	
		油圧式杭圧入引抜機	据付･解体	式	1.0	
		鋼矢板	U形･Ⅲ型	t	43.6	
		切梁・腹起設置		t	30.63	
		主部材		t	24.31	
		副部材(A)		t	5.35	
		副部材(B)		t	0.97	
		鋼矢板(U形・Ⅲ型)重量	400*125*13	t	43.6	
		山留材賃料		式	1.0	
		山留材重量		t	29.66	賃料日数＝199日
	路面覆工					
		覆工板設置	1000×2000	m2	22.0	存置
		覆工板重量		t	4.4	
		受桁及び桁受		t	3.0	覆工板面積×0.134
		覆工板賃料		式	1.0	
		覆工板面積	鋼製すべり止 従来型	m2	22.0	賃料日数＝175日
		受桁・桁受賃料		式	1.0	
		受桁・桁受重量		t	3.0	賃料日数＝175日
	基礎工					
		ｺﾝｸﾘｰﾄ	σck=18N/mm2	m3	10.4	無筋構造物 一般養生
	防護ｺﾝｸﾘｰﾄ					
		ｺﾝｸﾘｰﾄ	σck=18N/mm2	m3	0.58	無筋構造物 一般養生
		型枠	無筋構造物	m2	4.91	制作・設置・撤去

数　量　総　括　表

NO.7

工　種	種　別	細　別	規　格	単位	数量	備考
吉野川北岸工業用水道　今切第一配水支管管更生設計業務（推進区間）						
地盤改良工						
	薬液注入工	二重管ｽﾄﾚｰﾅ（複相式）		本	20.0	No.1立坑 坑口部下流側
		瞬結材		L/本	418.0	1本当たり
		緩結材		L/本	1046.0	〃
		二重管ｽﾄﾚｰﾅ（複相式）		本	26.0	No.2立坑 坑口部上流側
		瞬結材		L/本	415.0	1本当たり
		緩結材		L/本	1037.0	〃
	注入設備据付・解体			現場	1.0	
	注入設備移設			回	1.0	
	高圧噴射撹拌工法	二重管方式	φ1800	本	20.0	No.2立坑 底版部
		注入材料		m3/本	4.11	1本当たり
	注入設備据付・解体			現場	1.0	
	建設汚泥処分量			t	194.7	177m3×1.1（比重）
積上運搬費						
	仮設材運搬費	製品長12m以内		t	97.86	往路
		鋼製ケーシング		t	14.49	
		円形覆工板		t	2.80	
		鋼矢板、支保工		t	73.22	
		覆工板、受桁等		t	7.35	
		製品長12m以内		t	2.80	復路
		円形覆工板		t	2.80	
	仮設材等	積込み・取卸し	基地→現場	t	97.86	
		積込み・取卸し	現場→基地	t	2.80	
安全費						
	交通管理工	交通誘導員（B）	No.1立坑付近	人	72	3人配置
		交通誘導員（B）	No.2立坑付近	人	684	3人配置

数　量　総　括　表

NO.8

工　種	種　別	細　別	規　格	単位	数量	備考
吉野川北岸工業用水道　今切第一配水支管管更生設計業務（開削区間）						
開削工						
仮設工						
	鋼矢板土留め工			式	1.0	
		鋼矢板圧入	Ⅲ型　9m以下,Nmax<25	枚	35.0	
		油圧式杭圧入引抜機	据付･解体	式	1.0	
		鋼矢板	U形･Ⅲ型	t	13.7	
		切梁･腹起設置撤去	火打ちﾌﾞﾛｯｸ無,設置撤去	t	1.74	
		主部材		t	1.38	
		副部材(A)		t	0.30	
		副部材(B)		t	0.06	
		ガス切断		箇所	35.0	
		撤去長	L=1.25m	t	2.63	
		鋼矢板存置重量		t	11.0	
		仮設材購入費		式	1.0	
		鋼矢板(U形・Ⅲ型)	400*125*13	t	13.65	
		山留材賃料		式	1.0	
		山留材重量	H-300*300*10*15	t	1.68	賃料日数＝14日
		ｽｸﾗｯﾌﾟ重量		t	2.6	
	路面覆工					
		覆工板設置･撤去	1000×3000	m2	24.0	ｸﾛｰﾗ型 ｸﾚｰﾝ機能付 山積0.28m3(平積0.2m3)1.7t吊
		覆工板開閉工		回	8.0	ｸﾛｰﾗ型 ｸﾚｰﾝ機能付 山積0.28m3(平積0.2m3)1.7t吊
		覆工板賃料		式	1.0	
		覆工板面積	鋼製すべり止 従来型	m2	24.0	賃料日数＝17日
		受桁・桁受賃料		式	1.0	
		受桁・桁受重量		t	3.2	賃料日数＝17日
		ズレ止め材(購入費)	C-200×80×7.5×11	t	0.5	
	地盤改良工			式	1.00	
		薬液注入工法	二重管ｽﾄﾚｰﾅ（複相式）	本	16.0	底版部
		瞬結材		L/本	178.0	1本当たり
		緩結材		L/本	444.0	1本当たり
		注入設備据付･解体	二重管ｽﾄﾚｰﾅ（複相式）	現場	1.00	2セット
		高圧噴射攪拌工法	二重管工法　φ1800	本	4.00	既設管部(矢板欠損部)
		注入材料		m3/本	8.28	
		注入設備据付･解体	二重管工法	現場	1.0	
		建設汚泥処分費		t	61.6	56m3×1.1（比重）

数　量　総　括　表

NO.9

工　種	種　別	細　別	規　格	単位	数量	備考
吉野川北岸工業用水道　今切第一配水支管管更生設計業務（開削区間）						
作業土工						
	取壊し工					
		舗装版切断工	ｱｽﾌｧﾙﾄ舗装版 15cm以下	m	126.36	ｺﾝｸﾘｰﾄｶｯﾀ(ﾊﾞｷｭｰﾑ式・湿式) 切削深20cm級 ﾌﾞﾚｰﾄﾞ径56cm
		舗装版破砕積込	AS・t=15cm以下	m2	122.37	ﾊﾞｯｸﾎｳ山積0.45m3(平積0.35m3) ｸﾛｰﾗ型 排出ｶﾞｽ対策型(第1次)
	土工					
		掘削	土砂	m3	208.44	ﾊﾞｯｸﾎｳ山積0.45m3(平積0.35m3) ｸﾛｰﾗ型 排出ｶﾞｽ対策型(第1次)
		埋戻	砂巻	m3	93.42	ﾊﾞｯｸﾎｳ山積0.45m3(平積0.35m3) ｸﾛｰﾗ型 排出ｶﾞｽ対策型(第1次)
		埋戻	RC-30	m3	114.66	ﾊﾞｯｸﾎｳ山積0.45m3(平積0.35m3) ｸﾛｰﾗ型 排出ｶﾞｽ対策型(第1次)
		路盤工	RM-30・t=12cm	m2	97.80	
		路盤工	RM-30・t=18cm	m2	24.57	
	運搬・処分工					
		残土仮置運搬工	土砂	m3	208.44	BH0.35m3積込・DT4t積 DID区間無・運搬距離L=2.0km
		残土運搬・処分工	土砂	m3	208.44	BH0.8m3積込・DT10t積 DID区間無・運搬距離L=6.6km
		産廃運搬・処分工	AS殻	m3	6.29	BH0.35m3積込・DT4t積 DID区間・運搬距離L=4.9km
		残土処分費	土砂	m3	208.44	
		建設廃材処分費	AS塊	m3	6.29	
		建設汚泥処分費		t	0.16	
	復旧工					
		仮復旧舗装工	AS・t=3cm	m2	122.37	車道・路肩、再生密粒度AS混合物(13)
	仮設工					
		アルミ矢板土留工(両側分)	掘削深H=2.0m以下 矢板長2.0m・軽量支保工1段	m	9.9	
		アルミ矢板土留工(両側分)	掘削深H=2.0m以下 矢板長2.5m・軽量支保工1段	m	19.1	
		アルミ矢板土留工(両側分)	掘削深H=2.5m以下 矢板長2.5m・軽量支保工2段	m	2.6	
		アルミ矢板土留工(両側分)	掘削深H=2.5m以下 矢板長3.0m・軽量支保工2段	m	3.4	
		アルミ矢板土留工(両側分)	掘削深H=3.0m以下 矢板長3.0m・軽量支保工2段	m	16.0	
	賃料			式	1.0	
		アルミ矢板(L=2.0m)	有効幅333mm	枚	60.0	賃料日数＝28日
		アルミ矢板(L=2.5m)	有効幅333mm	枚	60.0	賃料日数＝28日
		アルミ矢板(L=3.0m)	有効幅333mm	枚	22.0	賃料日数＝28日
		アルミ腹起し(L=4.0m)	110～120×120～130×4,000mm	本	6.0	賃料日数＝28日
		アルミ腹起し(L=2.0m)	110～120×120～130×2,000mm	本	4.0	賃料日数＝28日
		水圧式サポート(アルミ製)	調整長700～1,300mm	本	6.0	賃料日数＝28日
		水圧式サポート(アルミ製)	調整長1,100～1,800mm	本	10.0	賃料日数＝28日
		水圧式サポート(アルミ製)	調整長1,500～2,200mm	本	14.0	賃料日数＝28日
		水圧手動ポンプ	タンク水量15～19L	台	1.0	賃料日数＝28日

数　量　総　括　表

NO.10

工　種	種　別	細　別	規　格	単位	数量	備考
吉野川北岸工業用水道　今切第一配水支管管更生設計業務（開削区間）						
不断水切替弁基礎工						
	基礎工			式	1.0	
		コンクリート	σck=18N/mm2	m3	4.61	
		基礎砕石	RC-40,t=200mm	m2	15.4	
	支持コンクリート			式	1.0	
		コンクリート	σck=18N/mm2	m3	2.2	
		型枠	無筋構造物	m2	6.9	
		鉄筋	SD345,D16	kg	21.84	
管防護工						
	防護コンクリート			式	1.0	
		コンクリート	σck=24N/mm2	m3	19.8	
		型枠	鉄筋構造物	m2	44.9	
		基礎砕石	RC-40,t=200mm	m2	29.3	
		鉄筋	SD345,D13	kg	830.0	

数　量　総　括　表

NO.11

工　種	種　別	細　別	規　格	単位	数量	備考
吉野川北岸工業用水道　今切第一配水支管管更生設計業務（開削区間）						
管布設工						
	管材費			式	1.0	
		NS形直管	φ500×6.0m	本	1.0	S種管・内面粉体塗装
		NS形直管	φ700×6.0m	本	7.0	S種管・内面粉体塗装
		不断水切替弁	φ500×φ500	基	1.0	鋳鉄管用･NS形挿し口
		NS形ライナ	φ500	個	1.0	
		NS形切管用挿し口リング	φ500	個	1.0	
		NS形曲管	φ500×45°	個	2.0	内面粉体塗装
		NS形受挿し片落管	φ700×φ500	個	1.0	内面粉体塗装
		NS形ライナ	φ700	個	3.0	
		NS形切管用挿し口リング	φ700	個	6.0	
		NS形曲管	φ700×90°	個	1.0	内面粉体塗装
		NS形曲管	φ700×45°	個	5.0	内面粉体塗装
		NS形曲管	φ700×11 1/4°	個	1.0	内面粉体塗装
		NS形曲管	φ700×5 5/8°	個	1.0	内面粉体塗装
		NS形継ぎ輪	φ700	個	2.0	内面粉体塗装
		NS形短管1号	φ700	個	1.0	内面粉体塗装
		NS形短管2号	φ700	個	1.0	内面粉体塗装
		NS形継ぎ輪用特殊割押輪	φ700	個	4.0	
		NS形フランジ付T字管	φ700×φ75	個	1.0	内面粉体塗装
		特殊3フランジT字管	φ700×φ150	個	1.0	SUS304
		NS形伸縮可とう管	φ700	個	1.0	UN×SN･偏心量200mm
		NS形伸縮可とう管	φ700	個	1.0	UN×UN･偏心量200mm
		耐震NS形バタフライ弁	φ500	基	1.0	2種 7.5K
		フランジ短管	φ75×500L	個	1.0	内面粉体塗装
		ボール式補修弁	φ75×150L	個	1.0	レバー式
		水道用急排空気弁	φ75	基	1.0	FCD製・7.5K
		不凍急排空気弁	φ75	基	1.0	SUS304･フランジ径150
		フランジ継手材	φ700	組	2.0	BN(SUS304)M30×110L×16本
		フランジ継手材	φ150	組	1.0	BN(SUS304)M16×75L×6本
		フランジ継手材	φ75	組	2.0	BN(SUS304)M16×75L×4本
		フランジ継手材	φ75	組	1.0	BN(SUS304)M16×75L×4本
		仕切弁鉄蓋	φ600×110H	個	2.0	WA-63G-11A
		空気弁鉄蓋	φ600×110H	個	1.0	WA-63G-11A
		調整リング	φ600×50H	個	2.0	85φ60 H5
		調整リング	φ600×100H	個	2.0	85φ60 H10
		斜壁	φ600×φ900×500H	個	3.0	6×9×5
		底版	φ900×125H	個	3.0	スラブ140
		空気弁鉄蓋	φ700×100H	個	1.0	WOS-70G-10L

数　量　総　括　表

NO.12

工　種	種　別	細　別	規　格	単位	数量	備考
吉野川北岸工業用水道　今切第一配水支管管更生設計業務（開削区間）						
	管材費					
		調整リング	φ700×5K	個	1.0	WO-70-50K
		上下部壁	φ700×200H	個	1.0	NHVO-70-200AC
		底版	φ700×40S	個	1.0	NHVO-70-40S
		ポリエチレンスリーブ	φ500×7.0m	枚	1.0	
		固定バンド	φ500	個	3.0	
		ポリエチレンスリーブ	φ700×7.0m	枚	7.0	
		固定バンド	φ700	個	18.0	
		埋設標示シート	W150・2倍折込み	巻	1.2	
	管工費			式	1.0	
		鋳鉄管布設工	φ500	m	4.7	吊込み据付(機械力)
		鋳鉄管布設工	φ700	m	52.1	吊込み据付(機械力)
		NS形継手工	φ500	口	1.0	ライナを含む
		NS形継手工	φ500	口	4.0	
		NS形継手工	φ700	口	3.0	ライナを含む
		NS形継手工	φ700	口	20.0	
		フランジ継手工	φ700(7.5K)	口	2.0	
		切断･溝切り2工程	φ500	口	1.0	NS形パイプ切削切断機使用
		切断･溝切り2工程	φ700	口	6.0	NS形パイプ切削切断機使用
		NS形継手挿口加工	φ500	口	1.0	
		NS形継手挿口加工	φ700	口	6.0	
		伸縮可とう管設置	φ700 ， U×S	基	1.0	
		伸縮可とう管設置	φ700 ， U×U	基	1.0	
		切替弁穿孔工事費	φ500×φ500	箇所	1.0	
		バタフライ弁設置(機械力)	φ500	基	1.0	
		空気弁設置	φ75	基	2.0	
		フランジ継手工	φ75(7.5K)	口	2.0	
		蓋据付工(受枠とも)及び 調整ｺﾝｸﾘｰﾄﾌﾞﾛｯｸ据付工		組	3.0	調整ｺﾝｸﾘｰﾄﾌﾞﾛｯｸ使用する
		ﾌﾞﾛｯｸ据付工	斜壁，直壁，ｽﾗﾌﾞ	個	7.0	
		空気弁鉄蓋設置	円形5号	個	1.0	内寸700×高さ100
		調整リング設置	円形5号	個	1.0	内寸700×高さ50
		上部壁設置	円形5号	個	1.0	内寸700×高さ200
		底版設置	円形5号	個	1.0	内寸700×高さ40
		ポリエチレンスリーブ被覆	φ500	m	4.7	
		ポリエチレンスリーブ被覆	φ700	m	36.6	
		管明示シート工		m	56.8	

数　量　総　括　表

工　種	種　別	細　別	規　格	単位	数量	備考
吉野川北岸工業用水道　今切第一配水支管管更生設計業務（開削区間）						
積上げ運搬費						
	仮設材運搬費			式	1.0	
		製品長12m以内		t	26.15	往路
		鋼矢板、支保工		t	15.33	
		覆工板、受桁等		t	8.52	
		アルミ矢板等		t	2.30	
		製品長12m以内		t	12.50	復路
		支保工		t	1.68	
		覆工板、受桁等		t	8.52	
		アルミ矢板等		t	2.30	
	仮設材等	積込み・取卸し	基地→現場	t	26.15	
		積込み・取卸し	現場→基地	t	12.50	
安全費						
	交通管理工	交通誘導員（B）	No.1立坑付近	人	180.0	3人配置
積上げ技術管理費						
	技術管理費					
		通水試験工	φ800以下	日	1	既設管と連絡して 給水車が不要の場合

延　長　調　書

名　称：　土圧式推進工（呼び径φ1000mm）

No.1

項　目	計　算　式	数　量
路線延長	No.2 → No.1　L=	312.68　m
推進延長	312.68 － 1.50 － 4.80　L=	306.38　m
管体延長	306.38 ＋ 0.50 ＋ 0.50　L=	307.38　m

配 管 延 長 集 計 表

No.2 → No.1

推 進 管 口 径 ： 推進工法用鉄筋ｺﾝｸﾘｰﾄ管(JSWAS A-2)φ1000 NO.1

名　　称	規　　格	単位	数　量	×L	管延長	備　　考
推進工法用鉄筋ｺﾝｸﾘｰﾄ管	φ1000×2.43m	本	121.0	2.430	294.030	(1種管 JA)
推進工法用鉄筋ｺﾝｸﾘｰﾄ管	φ1000×2.43m	本	5.0	2.430	12.150	(2種管 JA)
推進工法用鉄筋ｺﾝｸﾘｰﾄ管	φ1000×1.20m	本	1.0	1.200	1.200	(1種管 JA)
合計			127.0		307.380	

管 推 進 工

名　称 ：　土圧式推進工 (No.2 → No.1)

No.1

名　称	規　格	計　算　式	数　量
管推進工	呼び径φ1000㎜		1.0 式
坑内作業工	水力排土方式	L=	306.38 m
坑外作業工	水力排土方式	L=	306.38 m
発生土処理工		※排土計算書参照	
		掘削地山総量	
		3.14×1.23^2×306.38×1/4 V=	363.9 m3
一般残土		363.9×67.55%×1.2(増積率) V=	295.0 m3
産業残土		363.9×32.45%×1.3(増積率) V=	153.5 m3
泥水処分量	工事完了時雑排水	V=	10.0 m3
裏込め注入工		L=	306.38 m
目地モルタル工		127-1 N=	126.0 箇所
ビット・クラッシャ損料・交換工		N=	1.0 式
センタービット	呼び径φ1000	N=	1.0 個
フェースビット	呼び径φ1000	N=	16.0 個
外周ビット	呼び径φ1000	N=	6.0 個
菊座	標準型	N=	1.0 個
破砕翼	標準型	N=	1.0 個
推力伝達材			
緩衝材	18㎜×360°	N=	71.0 組
緩衝材	5.5㎜×90°	N=	71.0 組

仮 設 備 工

名　称 ：　土圧式推進工 （No.2 → No.1）

名　称	規　格	計　算　式		数　量
仮設備工				
支圧壁工	h=1.50、t=0.80		N=	1 箇所
コンクリート	σck=18N/mm2	3.60 × 1.50 × 0.80	V=	4.32 m3
型枠	無筋構造物	3.60 × 1.50	A=	5.40 m2
クレーン設備工	φ1000		N=	1 箇所
発進坑口工	φ1000		N=	1 箇所
到達坑口工	φ1000		N=	1 箇所
発進鏡切り工	φ1000	鋼矢板Ⅲ型 切断長L=9.0m/箇所	N=	1 箇所
到達鏡切り工	φ1000	鋼製ｹｰｼﾝｸﾞ 切断長L=9.0m/箇所	N=	1 箇所
推進用機器据付撤去工	φ1000	床板材（松厚板） 0.44m3/箇所	N=	1 箇所
掘進機発進用受台工	φ1000	H250、H200 重量W=1.32t/箇所	N=	1 箇所
掘進機引上用受台工	φ1000	H300、H300 重量W=1.19t/箇所	N=	1 箇所
掘進機一体据付工	φ1000		N=	1 台
掘進機分割搬出工	φ1000		N=	1 台
ガラ搬出工		支圧壁＋発進坑口	N=	1 箇所
産廃処理	Co殻	4.32 ＋ 1.49	V=	5.81 m3
通信配線設備工	φ1000		N=	1 式
配線延長		L=(L1+H+推進延長)×1回線		
		L1=30.0m（標準）		
		H =1.24−(−5.675)=6.915		
		(30.0+6.915+306.38)×1	L=	343.30 m

仮 設 備 工

名　称 ：　土圧式推進工（No.2 → No.1）

No.2

名　称	規　格	計　算　式	数　量
換気設備工	φ1000	L=L1+L2	
配管延長		L1=Lk+H+100m	
		=10.0(標準)+6.915+100m	
		=116.915	
		L2=推進延長-100m	
		=306.38－100m	
		=206.38	
		116.915+206.38　L=	323.30　m
注入設備工	φ1000	N=	2　箇所

送・排泥設備工

名　称：　土圧式推進工（No.2 → No.1）

名　称	規　格	計　算　式	数　量
水力排土管理設備工			
送排泥管設置撤去工		N=	1 式
配管延長	地上・立坑用	L1送水=L1排水=LP+H	
		LP=30.0m(標準)	
		(30.0+6.915)×2 L=	73.83 m
	管内用	L2送水=L2排水=推進延長-(5+3×n)	
		(306.38-(5+3×0))×2 L=	602.76 m
送水ポンプ据付撤去工	可変速100型 30kW	N=	1 台
排水ポンプ据付撤去工	可変速100型 37kW	N=	1 台
中継ポンプ据付撤去工	定速100型 11kW	N=	1 台
計測機器類設置撤去工		N=	1 箇所
水力排土処理設備工			
排土処理装置据付撤去工		N=	1 式
ユニット式一次処理機	2.0m3/min	N=	1 基
回転式分級機	8.0m3/hr	N=	1 基
貯泥槽(攪拌機付)	10m3	N=	1 槽
清水槽	20m3	N=	1 槽
余剰泥水槽	20m3	N=	1 槽
薬品溶解槽	6m3-2m3	N=	1 槽
残土用タンク	10m3	N=	1 台
処理設備付帯作業工		N=	1 式

推 進 水 替 工

名　称 ：　土圧式推進工 （No.2 → No.1）

名　称	規　格	計　算　式	数　量
推進水替工		N=	1.0 式
発進立坑	φ100mm用5.5kW	常時排水	102.0 日
到達立坑	φ100mm用5.5kW	常時排水	19.0 日
障害物撤去工		N=	1.0 式
障害物撤去工			5.0 日

延　長　調　書

名　称：　管挿入工（呼び径φ700mm）

No.1

項　目	計　算　式	数　量
路線延長	No.2 → No.1　L=	312.68　m

材　料　表

名　　称	形 状・寸 法	管厚	単位	数量	備　　考
【推進部】					
DIP.PN形　直管（標準タイプ）	φ700×6000L	3種	本	20	内面粉体塗装
DIP.PN形　甲切管（標準タイプ）	φ700×2100L	3種	本	87	内面粉体塗装 工場加工
DIP.PN形　乙切管（標準タイプ）	φ700×4696L	3種	本	1	内面粉体塗装 調整管
PN-NS形受挿し短管	φ700	－	個	1	
［接合部品］					
PN形用接合部品	φ700	－	組	109	
キャスタバンド（STタイプ）	φ700	－	個	108	
受挿し短管用バンド	φ700	－	個	1	

管 挿 入 工

名　称 ：　管挿入工 (No.2 → No.1)

No.1

名　称	規　格	計　算　式	数　量
管挿入工	呼び径φ700㎜		1.0 式
挿入設備設置撤去工		N=	1.0 箇所
管据付工	φ700	L=	308.38 m
管接合工	PN形	N=	109.0 箇所
管挿入工	φ700	L=	308.38 m
ｷｬｽﾀﾊﾞﾝﾄﾞ取付工	φ700	N=	109.0 箇所
間隙充填工		中詰延長＝推進管延長 L=	306.38 m
注入材	エアミルク	π/4×(1.0^2-0.733^2)×306.38 V=	111.34 m3
注入プラント設置撤去工		N=	1.0 式
間仕切壁設置工	レンガ積み	A=	0.78 m2
(1.0m2当り数量)			
レンガ		N=	68.0 枚
セメント		W=	11.0 kg
砂		V=	0.02 m3
急結材		W=	3.30 kg
通水試験工	充水テストφ700	N=	1.0 式

算 式 根 拠 と な る 構 造 図

名　称 ：　No.1到達立坑工(土工)

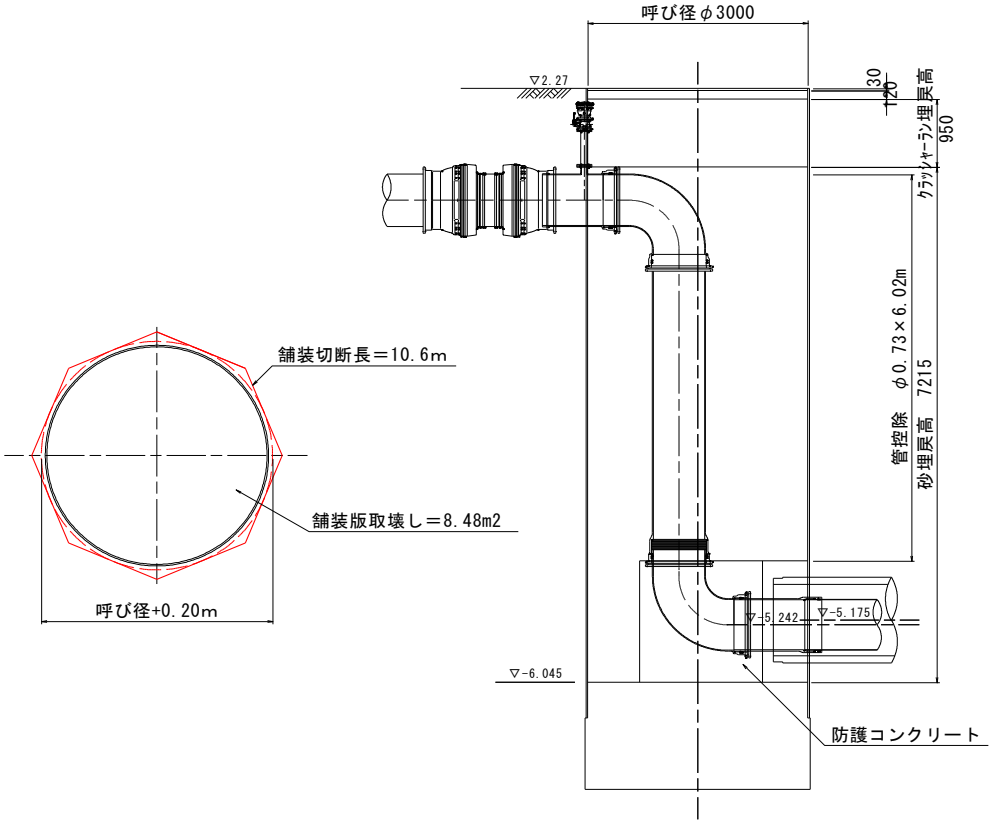

(1.0式当り)

名　称	算　式	単位	数　量
舗装版切断工 (As t=15cm以下)	※呼び径+0.2(m)の内接円を形成する八角形に切断 (3.00+0.20)×tan(22.5°)×8	m	10.6
舗装版直接掘削積込 (As t=10cm以下)	1/2×3.20/2×(3.20×tan(22.5°))×8	m2	8.48
産廃処理 (As殻)	8.48×0.05	m3	0.42
立坑掘削	掘削面積　π/4×3.090^2　=　7.499 7.499×(9.815−0.05)	m3	73.23
砂巻 (砕砂)	埋戻面積　π/4×3.00^2　=　7.069 7.069×7.215−π/4×0.73^2×6.02−4.98	m3	43.50
	防護コンクリート 0.89×1.70+1.20×1.70×1.70　=　4.98		
クラッシャーラン埋戻 (RC-30)	7.069×0.95	m3	6.72
残土処理 (土砂)	掘削数量と同じ	m3	73.23

鋼製ケーシング式立坑　数量計算書（土工）

名　　称	算　　式	単位	数　　量
建設汚泥処理 （舗装切断時発生）	2.30×10^-2×0.05×10.60	m3	0.012
仮復旧舗装（車道） （密粒As t=3cm）		m2	8.48
路盤工 （RC-30 t=12cm）		m2	8.48

鋼製ケーシング式立坑　数量計算書(仮設工)

名　　称	算　　式	単位	数　　量
No.1到達立坑			
	※推進工法用設計積算要領　推進工法用立坑編　2011年改訂版　参照		
立坑寸法			
	立坑径　D=　3,000 mm		
	立坑深　H1=　8.315 m		
	掘削深　H2=　9.815 m		
	ケーシング長　H3=　8.700 m		
ケーシング諸元			
	外径　D1=　3.090 m		
	内径　D2=　3.046 m		
	刃先外径　D3=　3.114 m		
	鋼管厚　t=　0.022 m		
	重量(m当り)　W=　1.665 t/m		
	重量(m2当り)　w=　0.177 t/m2		
ケーシング割付			
	先頭ｹｰｼﾝｸﾞ　Lf=　2.30 m		
	中間ｹｰｼﾝｸﾞ　Lm1=　2.30 m		
	中間ｹｰｼﾝｸﾞ　Lm2=　2.30 m		
	最終ｹｰｼﾝｸﾞ　Le=　1.80 m		
鋼製ケーシング			
(呼び径φ3000)	計　8.70 m	m	8.7
刃先			
(呼び径φ3000用)		個	1.0
仮設ケーシング			
(L=2.50m)		回	1.0
圧入掘削積込工			
礫質土	H2≦9.0m		
(N≦30)	2.0 hr/m	m	3.930
砂質土	H2≦9.0m		
(N≦30)	1.9 hr/m	m	5.070
砂質土	H2>9.0m		
(N≦30)	2.5 hr/m	m	0.815
	計	m	9.815
1m当り施工時間			
	(3.93×2+5.07×1.9+0.815×2.5)/9.815	hr	1.99

鋼製ケーシング式立坑　数量計算書（仮設工）

名　　称	算　　式	単位	数　　量
ケーシング溶接工		箇所	3
溶接延長	9.40m/箇所×3	m	28.2
ケーシング引上げ工		m	1.20
ケーシング撤去工	撤去長　1.50 m		
切断工	π×3.00+1.50×4	m	15.42
底盤コンクリート（30-18-20(25)）		m3	10.6
圧入掘削設備		式	1
設置撤去工		回	1
退避・再設置工	機械設置時間 T1= 2.6		
	圧入掘削積込時間 = 掘削深×1m当り施工時間 9.815×1.99 T2= 19.5		
	溶接時間 = 溶接延長×0.2(h) 28.2×0.2 T3= 5.6		
	底盤コンクリート打設時間 = コンクリート量×0.2(h) 10.6×0.2 T4= 2.1		
	ケーシング引上げ時間 = 引上げ長×0.7(h) 1.2×0.7 T5= 0.8		
	(2.6+19.5+5.6+2.1+0.8)/8　※小数点以下切り捨て	回	3
立坑水替工		箇所	1.0
うわ水排水工		箇所	1.0
スライム運搬処理		箇所	1
スライム処理工		箇所	1
スライム処分工		m3	2.8

鋼製ケーシング式立坑　数量計算書(仮設工)

名　　称	算　　式	単位	数　　量
スクラップ 撤去分	1.50×1.665　　=　　2.498		
鏡切り分	π/4×(1.20+0.10)^2×0.177　　=　　0.235		
	計　　2.733	t	2.73
路面覆工 (円形覆工板)	φ3000　　2800kg/枚	枚	1.0
施工日数	工程表参照	供用日	107.0
覆工板賃料		式	1.0
円形覆工板	呼び径φ3000用	枚	1.0
供用日数		供用日	107.0
仮設材運搬費 製品長12m以内			
往路 (L=10kmまで)	8.70×1.665+2.80	t	17.29
復路 (L=10kmまで)		t	2.80
仮設材等 積込み・取卸し			
基地→現場		t	17.29
現場→基地		t	2.80

算 式 根 拠 と な る 構 造 図

名　称 ：　No.1到達立坑工(防護工)

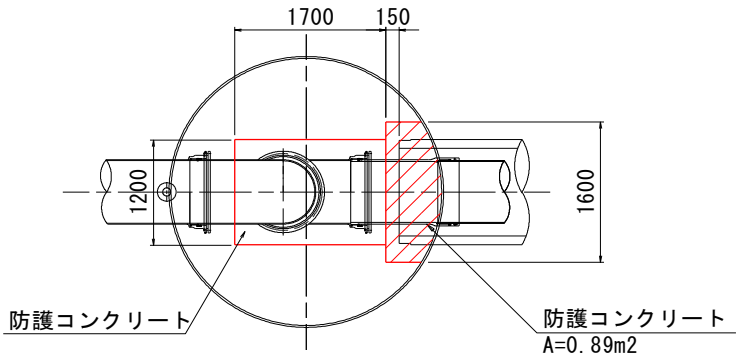

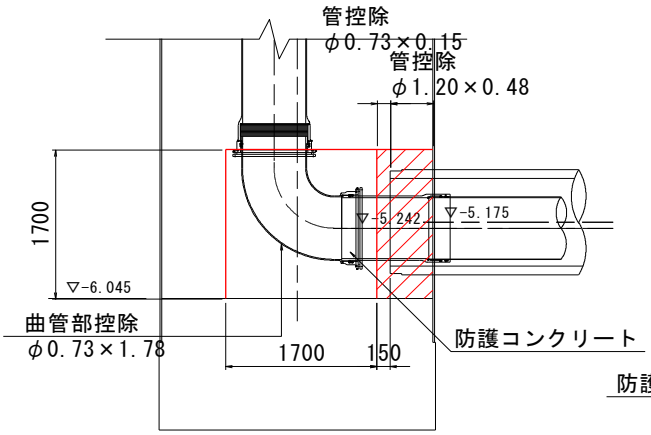

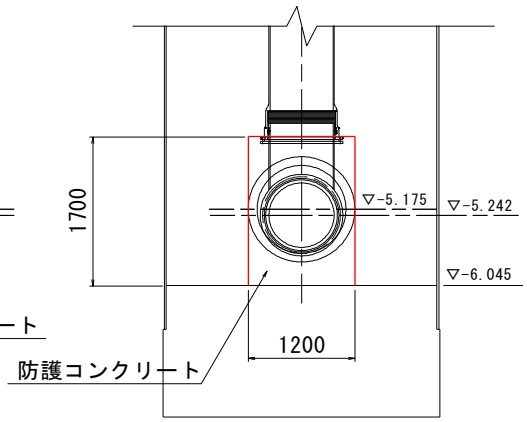

(1.0式当り)

名　称	算　式	単位	数　量
防護コンクリート			
(推進管部)			
コンクリート (σck=18N/mm2)	0.89×1.7-π/4×1.2^2×0.48-π/4×0.73^2×0.15	m3	0.91
型枠 (無筋構造物)	1.6×1.7	m2	2.72
(本管部)			
コンクリート (σck=18N/mm2)	1.7×1.7×1.2-π/4×0.73^2×1.78	m3	2.72
型枠 (無筋構造物)	(1.7×2+1.2)×1.7	m2	7.82

数 量 計 算 書

工種 ：

名　　称	規　格	計　　算　　式	数　量
管材費			1.0 式
NS形直管	φ700×6.0m	S種管・内面粉体塗装	1.0 本
NS形甲切管	φ700×4.065		
NS形ライナ	φ700		1.0 個
NS形切管用挿しロリング	φ700		1.0 個
NS形曲管	φ700×90°	内面粉体塗装	1.0 個
ポリエチレンスリーブ	φ700×7.0m		1.0 枚
固定バンド	φ700	1.5×5.9	9.0 個

数 量 計 算 書

工種 ：

名　　称	規　格	計　　算　　式	数　量
管工費			1.0 式
鋳鉄管布設工	φ700	吊込み据付(機械力)	6.7 m
NS形継手工	φ700	ライナを含む	1.0 口
NS形継手工	φ700		2.0 口
切断・溝切り2工程	φ700	NS形パイプ切削切断機使用	1.0 口
ポリエチレンスリーブ被覆	φ700		8.9 m

算 式 根 拠 と な る 構 造 図

名　称 ：　No.2両発進立坑工(土工)

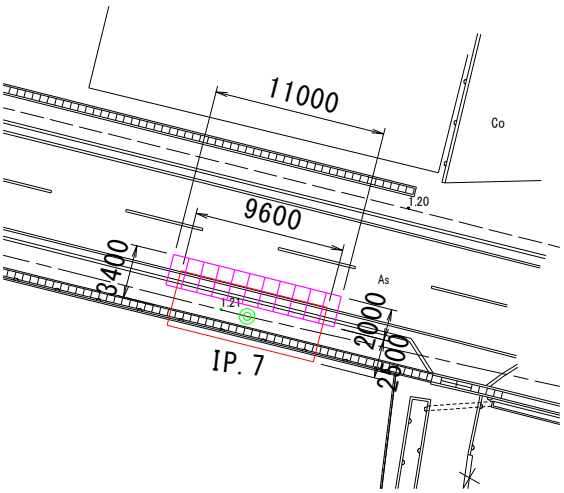

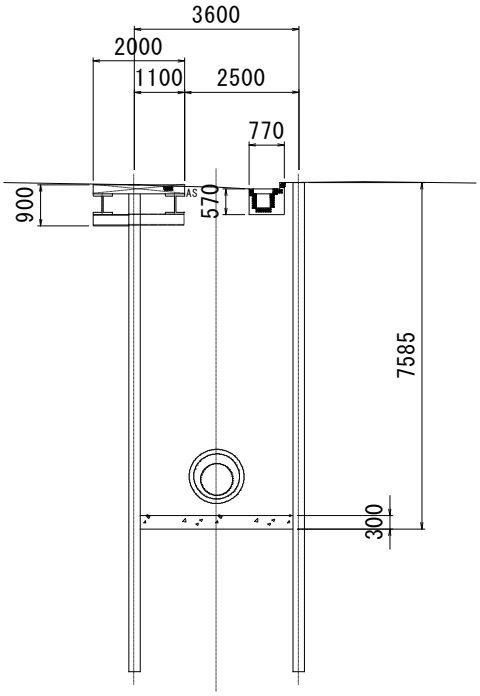

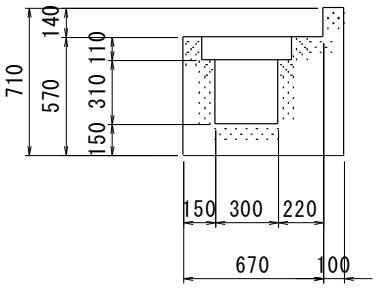

(1.0式当り)

名　称	算　式	単位	数　量
舗装版切断工 (As t=15cm以下)	(11.0+3.4)×2	m	28.80
舗装版破砕積込 (As t=15cm以下)	11.0×3.4	m2	37.40
コンクリート取壊し (無筋・機械施工)	(0.57×0.67+0.71×0.10-0.31×0.30)×9.6	m3	3.46
産廃処理 (As殻)	37.40×0.1	m3	3.74
産廃処理 (無筋Co殻)		m3	3.46
立坑掘削 (土砂)	11.0×2.0×(0.90-0.10) = 17.600		
	9.6×1.1×(7.585-0.90) = 70.594		
	9.6×2.5×(7.585-0.10) = 179.640		
	(控除) 0.77×0.57 = 0.439		
	= 267.395	m3	267.39
残土処理 (土砂)	掘削数量と同じ	m3	267.39
建設汚泥処理 (舗装切断時発生)	2.30×10^-2×0.1×28.80	m3	0.066

算 式 根 拠 と な る 構 造 図

名　称 ：　No.2両発進立坑工(仮設工)

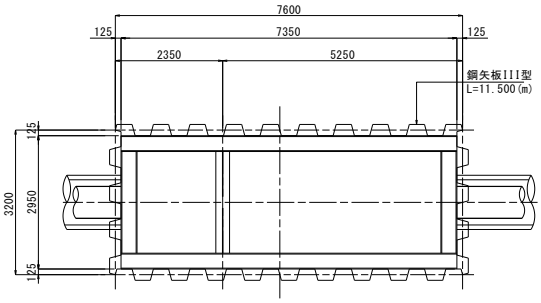

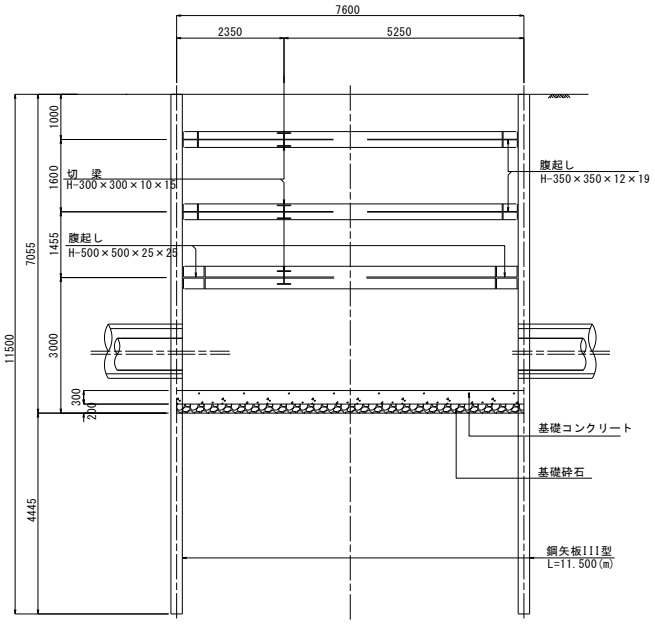

(1.0式当り)

名　称	算　式	単位	数　量
鋼矢板 （U形･Ⅲ型）	鋼矢板油圧圧入工　矢板長 L=11.0m (9.6+3.6)×2÷0.40	枚	66
	矢板長 L=11.0m (60kg/m) 11×60	kg/枚	660
	矢板枚数 N=66枚 66×660/1000	t	43.56
油圧式杭圧入引抜機 （据付･解体）		式	1.0
鋼矢板存置重量		t	43.56

名　称 ：　No.2両発進立坑工(仮設工)

No.2

名　称	算　式	単位	数　量
腹起し材	H-500 (300kg/m)　L=9.6-0.125×2=9.35m		
（1段目）	9.35×300	kg/本	2805.0
	H-500 (300kg/m)　L=3.6-(0.125+0.5)×2=2.35m		
	2.35×300	kg/本	705.0
	H-500 (300kg/m)　L=9.6-0.125×2=9.35m		
（2段目）	9.35×300	kg/本	2805.0
	H-500 (300kg/m)　L=3.6-(0.125+0.5)×2=2.35m		
	2.35×300	kg/本	705.0
	H-458 (415kg/m)　L=9.6-0.125×2=9.35m		
（3段目）	9.35×415	kg/本	3880.3
	H-458 (415kg/m)　L=3.6-(0.125+0.5)×2=2.35m		
	2.35×415	kg/本	975.3
	小計	kg	11875.6
腹起し材計	11875.6×2/1000	t	23.75
切梁材	H-300 (100kg/m)　L=3.6-(0.125+0.5)×2-0.5=1.85m		
（1段目）	1.85×100	kg/本	185.0
	H-300 (100kg/m)　L=3.6-(0.125+0.5)×2-0.5=1.85m		
（2段目）	1.85×100	kg/本	185.0
	H-300 (100kg/m)　L=3.6-(0.125+0.5)×2-0.5=1.85m		
（3段目）	1.85×100	kg/本	185.0
	小計	kg	555.0
切梁材計	555/1000	t	0.56
（主部材計）	23.75+0.56	t	24.31
（副部材A）	24.31×0.22	t	5.35
（副部材B）	24.31×0.04	t	0.97
	切梁・腹起し設置	t	30.63
仮設材購入費			
		式	1.0
鋼矢板(U形・Ⅲ型)			
（400*125*13）		t	43.56
施工日数			
	工程表参照	供用日	199.0
山留材賃料			
		式	1.0
山留材重量			
	30.63-0.97	t	29.66
供用日数			
		供用日	199.0

名　称 ：　No.2両発進立坑工(仮設工)

名　称	算　式	単位	数　量
覆工板設置			
	11.00×2.00	m2	22.00
	22.0×0.20 t/m2	t	4.40
(1000×2000)		枚	11.0
受桁・桁受			
	22.0×0.134 t/m2	t	2.95
	路面覆工重量	t	7.35
施工日数			
	工程表参照	供用日	175.0
覆工板賃料			
		式	1.0
覆工板面積			
		m2	22.0
供用日数			
		供用日	175.0
受桁・桁受賃料			
		式	1.0
受桁・桁受重量			
		t	2.95
供用日数			
		供用日	175.0
仮設材運搬費 製品長12m以内			
往路			
	43.56+30.63-0.97+7.35	t	80.57
復路			
		t	
仮設材等 積込み・取卸し			
基地→現場			
		t	80.57
現場→基地			
		t	

算 式 根 拠 と な る 構 造 図

名　称 ：　No.2両発進立坑工(防護工)

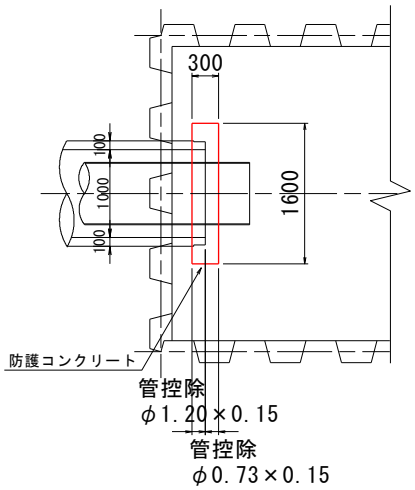

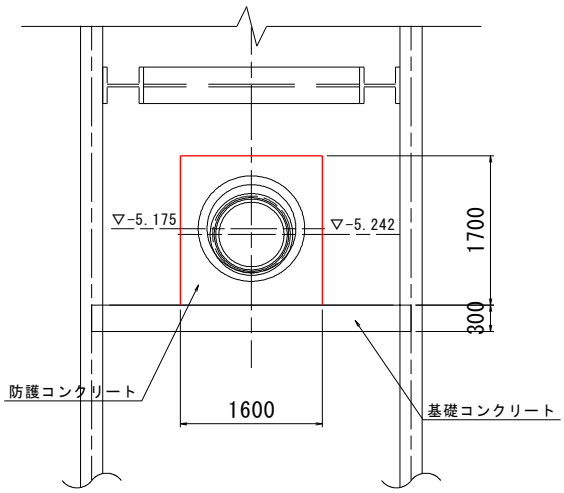

(1.0式当り)

名　称	算　式	単位	数　量
基礎砕石 (RC-40・t=20cm)		m2	
基礎ｺﾝｸﾘｰﾄ (σck=18N/mm2)	9.6×3.6×0.3	m3	10.37
ｺﾝｸﾘｰﾄ (σck=18N/mm2)	0.3×1.7×1.6-π/4×1.2^2×0.15-π/4×0.73^2×0.15	m3	0.58
型枠 (無筋構造物)	(0.3+1.6)×2×1.7-π/4×(1.2^2+0.73^2)	m2	4.91

薬液注入工　二重管ストレーナー工法(複相方式)　集計表

施　工　箇　所	削　孔　長				土被り引抜長	注入面積	注入本数	注　入　長				注　入　材　料			1本当り施工時間					1日当り施工本数
	礫質土 (m)	砂質土 (m)	粘性土 (m)	計 (m)	(m)	(m^2)	(本)	礫質土 (m)	砂質土 (m)	粘性土 (m)	計 (m)	瞬結材 (L/本)	緩結材 (L/本)	計 (L/本)	T1 (min)	T2 (min)	T3 (min)	T4 (min)	Ts (min)	(本/日)
No.1 到達立坑 坑口部　下流側	3.930	5.115		9.045	5.345	19.54	20		3.700		3.700	418	1,046	1,464	14.00	57.02	91.5	10.69	173.21	4.36
No.2両発進立坑 坑口部　上流側	2.210	5.805		8.015	4.315	25.20	26		3.700		3.700	415	1,037	1,452	14.00	46.71	90.75	8.63	160.09	4.72

薬液注入工　二重管ストレーナー工法(複相方式)　注入量の算定

1箇所当り

施　工　箇　所	改良面積 (m2)	施工本数 (本)	注入面積 1本当たり (m2)	注　入　長 (m)			対象土量 (m3)	注入率 (%)	注入率 瞬結材 (%)	注入率 緩結材 (%)	注入量 瞬結材 (L/本)	注入量 緩結材 (L/本)	総注入量 (L)
No.1 到達立坑				粘性土	0～4			28.0	14.00	14.00			
坑口部　下流側					4～8			24.0	12.00	12.00			
				砂質土	0～10			40.5	16.20	24.30			
	19.54	20	0.977		10～30	3.700	3.615	40.5	11.57	28.93	418	1,046	29,280
B＝ 4.20					30以上			31.5	7.00	24.50			
L＝ 4.00				礫質土	0～50			36.0	14.40	21.60			
H＝ 3.70					50以上			31.5	12.60	18.90			
						3.700					418	1,046	29,280
No.2 両発進立坑				粘性土	0～4			28.0	14.00	14.00			
坑口部　上流側					4～8			24.0	12.00	12.00			
				砂質土	0～10			40.5	16.20	24.30			
	25.20	26	0.969		10～30	3.700	3.585	40.5	11.57	28.93	415	1,037	37,752
B＝ 4.20					30以上			31.5	7.00	24.50			
L＝ 6.00				礫質土	0～50			36.0	14.40	21.60			
H＝ 3.70					50以上			31.5	12.60	18.90			
						3.700					415	1,037	37,752
				粘性土	0～4			28.0	14.00	14.00			
					4～8			24.0	12.00	12.00			
				砂質土	0～10			40.5	16.20	24.30			
					10～30			40.5	11.57	28.93			
					30以上			31.5	7.00	24.50			
				礫質土	0～50			36.0	14.40	21.60			
					50以上			31.5	12.60	18.90			
													－

二重管ストレーナ工法の注入量及び注入施工時間の算定

(1) 1本当り施工時間の計算

二重管ストレーナ工法における1本当り施工時間は，次式による。

$$T_S = T_1 + T_2 + T_3 + T_4$$

T_S: 二重管ストレーナ工法1本当り施工時間(min/本)
T_1: 機械準備時間 (min)
T_2: 削 孔 時 間 (min)
T_3: 注 入 時 間 (min)
T_4: 土被り引抜時間(min)

1) 機械準備時間(T_1)

機械準備時間は、機械移動、機械据付及び注入後の器具洗浄時間であり、14分とする。

$T_1 =$ 14 min

2) 削孔時間(T_2)

$$T_2 = \Sigma(\gamma_1 \times L_0)$$

γ_1: 各土質ごとの削孔の単位作業時間(min/m)
L_0: 各土質ごとの削孔長(m)

削孔の単位作業時間 (γ_1) (min/m)

土 質	砂礫土	砂質土	粘性土
γ_1	8.0	5.0	4.0

3) 注入時間(T_3)

$$T_3 = Q_S \div q_S$$

Q_S: 二重管ストレーナ工法の1本当り注入量(L)
q_S: 単位時間当り注入量 (L/min)

単位時間当り注入量 (q_S) (L/min)

工法名	単相方式	複相方式
q_S	18	16

3) 注入時間(T_3)

$$T_4 = \gamma_2 \times L_2$$

γ_2: 土被り引抜の単位作業時間 (min/m)
L_2: 土被り長 (m)

土被り引抜の単位作業時間 (min/m)

γ_2	2

(2) 注入材使用量

二重管ストレーナ工法に必要な注入材料は，次式による。

$$Qs = V \times \lambda \times 1{,}000$$

Qs: 二重管ストレーナ工法の1本当り注入量(L)
V：対象注入土量(m3)
λ：注入率

注入率表（λ）

土 質	N 値		間隙率 ρ (%)	注入填充率 α(%)	注入率 λ(%)
粘性土	ゆるい～中位	0～ 4	70	40	28.0
	中位～締った	4～ 8	60	40	24.0
砂質土	ゆるい～中位	0～30	45	90	40.5
	中位～締った	30以上	35	90	31.5
砂礫土	ゆるい～中位	0～50	40	90	36.0
	中位～締った	50以上	35	90	31.5

注入比率表（複相方式）

土 質	瞬結材：緩結材	適 用	採用値
粘性土	1 : 0 1 : 1	目的（止水・地盤強化）により選定する。	1：1
砂質土	1 : 1 ～ 2 1 : 2 ～ 3 1 : 3 ～ 4	ゆるい N値 0 ～ 10 中 位 N値 10 ～ 30 締った N値 30 ～	1：1.5 1：2.5 1 :3.5
砂礫土	1 : 0.5 1 : 1 ～ 2	細粒分が少ない場合 細粒分が多い場合又は止水を目的とする場合	1：1.5

(3) 1日当たり施工本数

二重管ストレーナ工法における1日当り施工本数は，次式による。

$$N = 60 \times H \div Ts \times 2(4)$$

N：2(4)セット1日当り施工本数(本/日)
H：注入設備の1日当り実作業時間で6.3時間とする。
Ts: 1本当り施工時間(min/本)

高圧噴射撹拌工法（二重管工法）集計表

施工箇所	削孔長					土被り引抜長	杭径	施工本数	注入長				注入材料		1本当り施工時間					1日当り施工本数
	礫質土 (m)	砂質土 N≦30 (m)	砂質土 N＞30 (m)	粘性土 (m)	計 (m)	(m)	(m)	(本)	礫質土 (m)	砂質土 (m)	粘性土 (m)	計 (m)	1本当り (m3/本)	総注入量 (m3)	T1 (min)	T2 (min)	T3 (min)	T4 (min)	T_N (min)	(本/日)
No.2両発進立坑 底版部	2.210	7.075			9.285	7.585	1.80	20		1.700		1.700	4.11	82.20	25.00	163.13	68.00	15.17	271.30	1.48

高圧噴射撹拌工法（二重管工法）注入量の算定　　（　/　）

施　工　箇　所	改良面積	施工本数	杭径	注　入　長			注入時間		吐出量	ロス率	1本当たり注入量	総注入量
	(m2)	(本)	(m)	(m)			(m3/m)	(m3)	(m3/min)		(m3/本)	(m3)
No.2両発進立坑 立坑底版部	34.56	20	1.8	粘性土	0～10		29		0.06	0.06	4.11	82.20
					2～3		22					
					4		16					
				砂質土	0～20	1.700	38	64.600				
					20～35		28					
					35～50		19					
						1.700		64.600			4.11	82.20
				粘性土	0～10		29					
					2～3		22					
					4		16					
				砂質土	0～20		38					
					20～35		28					
					35～50		19					
				粘性土	0～10		29					
					2～3		22					
					4		16					
				砂質土	0～20		38					
					20～35		28					
					35～50		19					
				粘性土	0～10		29					
					2～3		22					
					4		16					
				砂質土	0～20		38					
					20～35		28					
					35～50		19					

高圧噴射撹拌工法（二重管工法）排泥量の算定　　（　/　）

施工箇所	施工本数	杭径	注入長			吐出量	ロス率	1本当たり注入量	総注入量	1本当り排泥量				総排泥量
										造成時排泥	削孔時排泥	プラント洗浄	計	
	(本)	(m)	(m)			(m3/min)		(m3/本)	(m3)	(m3/本)				(m3)
No.2両発進立坑 立坑底版部	20	1.8	粘性土	0～1		0.06	0.06	4.11	82.20	4.26	3.26	1.35	8.87	177.40
				2～3										
				4										
			砂質土	0～20	1.700									
				20～35										
				35～50										
					1.700									
			粘性土	0～1										
				2～3										
				4										
			砂質土	0～20										
				20～35										
				35～50										
			粘性土	0～1										
				2～3										
				4										
			砂質土	0～20										
				20～35										
				35～50										
			粘性土	0～1										
				2～3										
				4										
			砂質土	0～20										
				20～35										
				35～50										

高圧噴射撹拌工（二重管工法）の注入量及び注入施工時間の算定

(1) 1本当り施工時間の計算

二重管工法における1本当り施工時間は，次式による。

$$T_N = T_1 + T_2 + T_3 + T_4$$

T_S: 二重管工法1本当り施工時間(min/本)
T_1: 機械準備時間 (min)
T_2: 削 孔 時 間 (min)
T_3: 注 入 時 間 (min)
T_4: 土被り引抜時間(min)

1) 機械準備時間（T_1）

機械準備時間は、機械移動、機械据付及び注入後の器具洗浄時間であり、25分とする。

$T_1 =$ 25 min

2) 削孔時間（T_2）

$$T_2 = \Sigma(\gamma_1 \times L_0)$$

γ_1: 各土質ごとの削孔の単位作業時間(min/m)
L_0: 各土質ごとの削孔長(m)

削孔の単位作業時間（γ_1） (min/m)

土 質	砂礫土	砂質土		粘性土
		N≦30	N＞30	
γ_1	45.0	9.0	13.0	7.0

3) 注入時間（T_3）

$$T_3 = \Sigma\{(\gamma_2 + \gamma_3) \times L_1\}$$

γ_2: 各土質毎の注入の単位作業時間（min/m）
γ_3: ロッド切断の単位作業時間（min/m）
L_1: 各土質ごとの注入長(m)

注入の単位作業時間（γ_2） (min/m)

杭 径(mm)		2,000	1,800	1,600	1,400	1,200	1,000
γ_2	砂質土	N≦10	10＜N≦20	20＜N≦30	30＜N≦35	35＜N≦40	40＜N≦50
		38		28		19	
	粘性土	N＜1	N＝1	N＝2	N＝3	N＝4	－
		29		22		16	－

ロッド切断の単位作業時間（γ_3） (min/m)

γ_3	2

4) 土被り引抜き時間（T_4）

$$T_4 = \gamma_4 \times L_4$$

γ_4: 土被り引抜の単位作業時間 (min/m)
L_2: 土被り長 (m)

土被り引抜の単位作業時間（γ_4） (min/m)

γ_4	2

(2) 注入材使用量

二重管工法に必要な注入材料は，次式による。

$$Q_N = \Sigma\{(L_1 \times \gamma_2) \times q \times (1 + \beta)\}$$

Q_N: 二重管工法の1本当り注入量(m^3)
L_1: 各土質ごとの注入長(m)
γ_2: 各土質毎の注入の単位作業時間（min/m）
q：二重管工法の注入材の吐出量（m^3/min）
β：ロス率

二重管工法の注入材の吐出量（q） (m^3/min)

q	0.06

ロス率（β）

β	＋0.06

(3) 1日当たり施工本数

二重管工法における1日当り施工本数は，次式による。

$$N = 60 \times H \div T_N$$

N：1セット1日当り施工本数(本/日)
H：二重管工法設備の1日当り実作業時間で6.7時間とする。
T_S: 1本当り施工時間(min/本)

数　量　計　算　書

(1.0式当り)

名　称 / 規　格	算　　式	単位	数　量
仮設工		式	1.0
鋼矢板土留め工		式	1.0
鋼矢板圧入 Nmax<25	Ⅲ型　9m以下	枚	35.0
油圧式杭圧入引抜機 据付･解体		式	1.0
切梁･腹起 設置撤去	火打ちﾌﾞﾛｯｸ無	t	1.7
鋼矢板 U形･Ⅲ型	使用枚数	枚	35.0
鋼矢板 400*125*13	L=6.5m	t	13.65
ガス切断 鋼矢板　Ⅲ型		箇所	35.0
撤去長	L=1.25m	t	2.63
鋼矢板存置重量		t	11.03
腹起材 H-300*300*10*15		m	13.80
腹起材 H-300*300*10*15		t	1.38
副部材A		t	0.304
副部材B		t	0.06
合計		t	1.74
仮設材購入費		式	1.0
鋼矢板(U形･Ⅲ型) 400*125*13		t	13.65
山留材賃料		式	1.0
山留材重量		t	1.68
供用日数		供用日	14.0

数　量　計　算　書

(1.0式当り)

名　称 / 規　格	算　　式	単位	数　　量
路面覆工		式	1.0
覆工板設置･撤去 1000×3000	クローラ型 クレーン機能付 山積0.28m3(平積0.2m3)1.7t吊	m2	24.0
覆工板開閉工 推進立坑50m2以下	本体施工が推進作業以外(ﾊﾞｯｸﾎｳ) クローラ型 クレーン機能付 山積0.28m3(平積0.2m3)1.7t吊	回	8.0
施工日数		日	10.0
		供用日	17.0
覆工板賃料		式	1.0
覆工板面積		m2	24.0
供用日数		供用日	17.0
受桁･桁受賃料			
受桁･桁受重量		t	3.22
供用日		供用日	17.0
ズレ止め材 購入費	C-200×80×7.5×11	t	0.5

数　量　計　算　書

(1.0式当り)

名　称 / 規　格	算　　式	単位	数　　量
積上げ運搬費			
		式	1.0
仮設材運搬費 製品長12m以内			
		式	1.0
	鋼矢板土留工		
往路	鋼矢板 , 腹起材	t	15.33
	路面覆工		
	覆工板 ,受け桁 , 桁受け , ズレ止め材	t	8.52
	計	t	23.85
	鋼矢板土留工		
復路	腹起材	t	1.68
	路面覆工		
	覆工板 ,受け桁 , 桁受け , ズレ止め材	t	8.52
	計	t	10.20
仮設材等積込み･取卸し			
		式	1.0
仮設材等積込み･取卸し 基地→現場	鋼矢板土留工		
	鋼矢板 , 腹起材	t	15.33
	路面覆工		
	覆工板 ,受け桁 , 桁受け , ズレ止め材	t	8.5
	計	t	23.85
仮設材等積込み･取卸し 現場→基地	鋼矢板土留工		
	腹起材	t	1.68
	路面覆工		
	覆工板 ,受け桁 , 桁受け , ズレ止め材	t	8.52
	計	t	10.20

数　量　計　算　書

算 式 根 拠 と な る 構 造 図

名　称 ：　鋼矢板土留め工

平 面 図

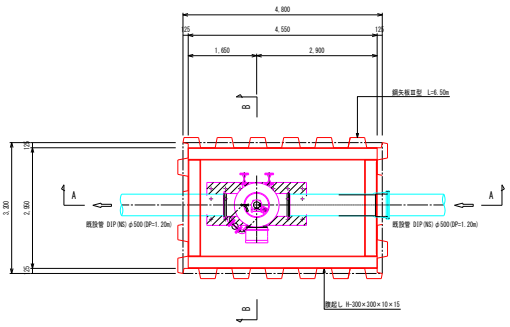

路面覆工図

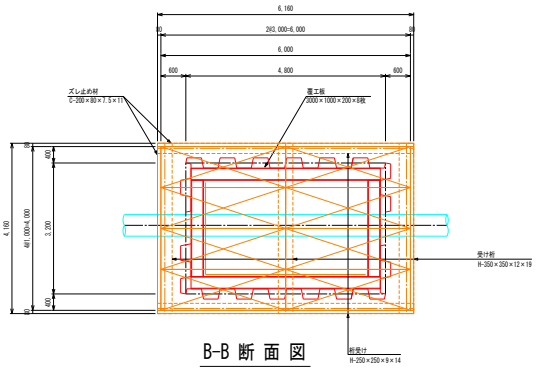

A-A 断 面 図

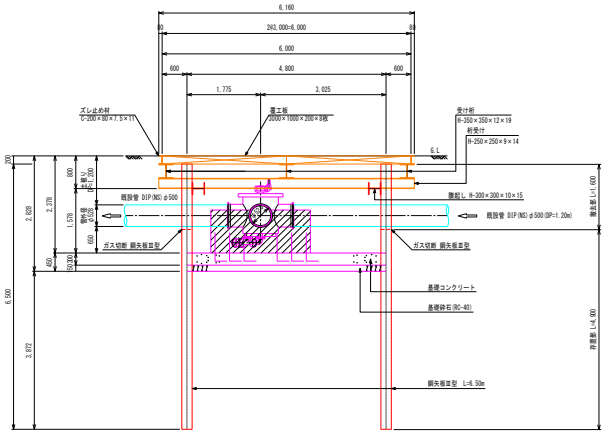

B-B 断 面 図

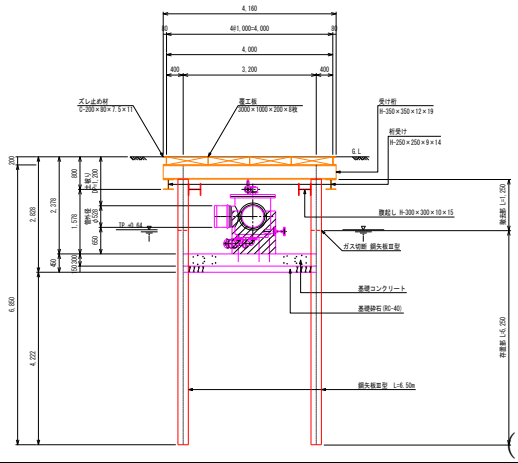

(1.0式当り)

名　　称	算　　式	単位	数　　量
鋼矢板土留め工		ヶ所	1.00
鋼矢板圧入 Nmax<25	Ⅲ型　9m以下	枚	35.0
油圧式杭圧入引抜機 据付・解体		式	1.0
切梁・腹起 設置撤去	火打ちブロック無	t	1.739
鋼矢板 U形・Ⅲ型	使用枚数	枚	35.0
400*125*13	L=　6.5 m 60.0 kg/m	t	13.650
ガス切断 鋼矢板　Ⅲ型		箇所	35.0
撤去長	L=　1.25 m 60.0 kg/m	t	2.625
鋼矢板存置重量	13.65－2.625	t	11.03

数　量　計　算　書

名　　称	算　　式	単位	数　　量
腹起材 H-300*300*10*15	4.55m×2本,2.35m×2本 (4.55+2.35)×2	m	13.80
	100.0 kg/m	t	1.380
（副部材A）	1.38×0.22	t	0.304
（副部材B）	1.38×0.04	t	0.055
（合計）		t	1.739
仮設材購入費		式	1.0
鋼矢板(U形・Ⅲ型) 400*125*13		t	13.650
施工日数		日	8.0
	8.0×1.7	供用日	14.0
山留材賃料		式	1.0
山留材重量	1.739-0.055	t	1.684
供用日数		供用日	14.0
仮設材運搬費 製品長12m以内			
往路	13.65+1.739-0.055	t	15.334
復路	1.739-0.055	t	1.684
仮設材等 積込み・取卸し			
基地→現場		t	15.334
現場→基地		t	1.684

数　量　計　算　書

算 式 根 拠 と な る 構 造 図

名　称 ：　路面覆工

平 面 図

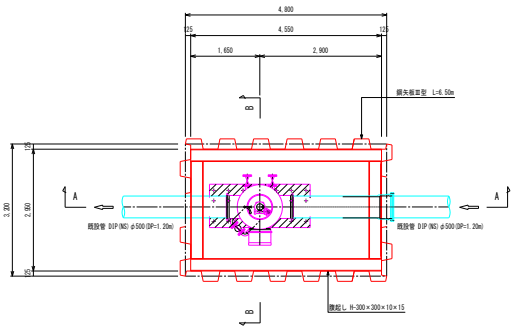

路面覆工図

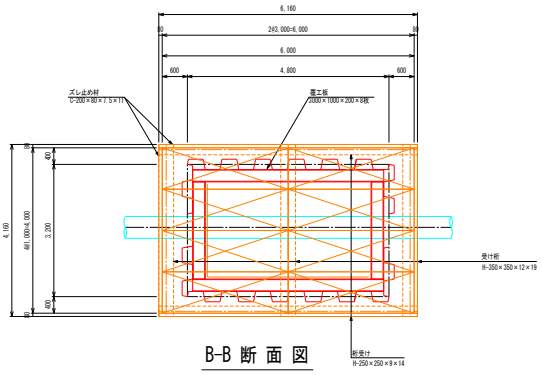

A-A 断 面 図

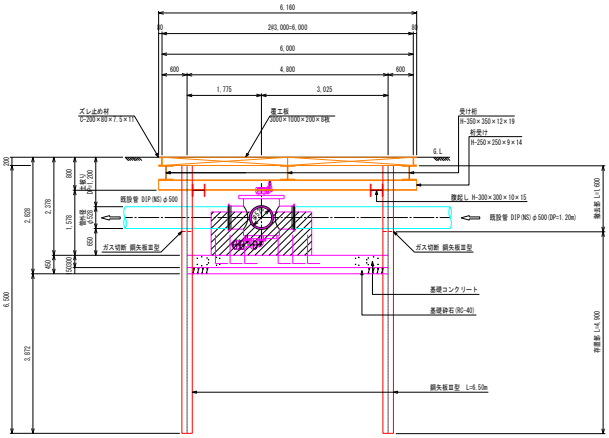

B-B 断 面 図

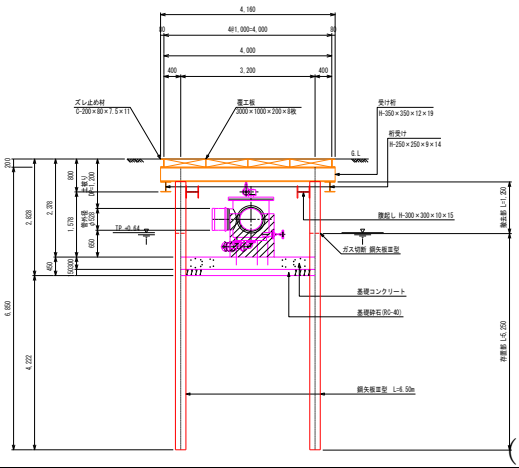

(1.0式当り)

名　称	算　式	単位	数　量
路面覆工			
覆工板設置･撤去 （1000×3000）	クローラ型 クレーン機能付 山積0.28m3(平積0.2m3)1.7t吊		
	4.0×6.0	m2	24.0
	24.0×0.20 t/m2	t	4.80
受桁･桁受け			
	24.0×0.134 t/m2	t	3.22
	路面覆工重量	t	8.02
覆工板開閉工 （推進立坑50m2以下）	本体施工が推進作業以外(バックホウ) クローラ型 クレーン機能付 山積0.28m3(平積0.2m3)1.7t吊		
	矢板圧入2日+掘削1日+基礎コンクリート1日+防護コンクリート1日 +切替弁穿孔工事2日+矢板切断1日	回	8.00

数　量　計　算　書

名　　称	算　　式	単位	数　　量
施工日数		日	10.0
	10.0×1.7	供用日	17.0
覆工板賃料		式	1.0
覆工板面積		m2	24.0
供用日数		供用日	17
受桁・桁受賃料		式	1.0
受桁・桁受重量		t	3.22
供用日		供用日	17
ズレ止め材 （購入費）	C-200×80×7.5×11 24.600　kg/m　×　6.16m　×　2.0本	kg	303
	24.600　kg/m　×　4.0m　×　2.0本	kg	197
	合計	kg	500
		t	0.5
仮設材運搬費 製品長12m以内			
往路	8.02+0.50	t	8.52
復路		t	8.52
仮設材等 積込み・取卸し			
基地→現場		t	8.52
現場→基地		t	8.52

薬液注入工　二重管ストレーナー工法(複相方式)　集計表

施　工　箇　所	削　孔　長				土被り引抜長	注入面積	注入本数	注　入　長				注　入　材　料			1本当り施工時間					1日当り施工本数
	礫質土 (m)	砂質土 (m)	粘性土 (m)	計 (m)	(m)	(m^2)	(本)	礫質土 (m)	砂質土 (m)	粘性土 (m)	計 (m)	瞬結材 (L/本)	緩結材 (L/本)	計 (L/本)	T1 (min)	T2 (min)	T3 (min)	T4 (min)	Ts (min)	(本/日)
不断水分岐立坑 底版部	4.100	0.328		4.428	2.828	15.36	16		1.600		1.600	178	444	622	14.00	34.44	38.88	5.66	92.98	8.13

薬液注入工　二重管ストレーナー工法(複相方式)　注入量の算定

1箇所当り

施　工　箇　所	改良面積 (m2)	施工本数 (本)	注入面積 1本当たり (m2)	注　入　長 (m)			対象土量 (m3)	注入率 (%)	注入率 瞬結材 (%)	注入率 緩結材 (%)	注入量 瞬結材 (L/本)	注入量 緩結材 (L/本)	総注入量 (L)
不断水分岐立坑 底版部	15.36	16	0.96	粘性土	0～4			28.0	14.00	14.00			
					4～8			24.0	12.00	12.00			
				砂質土	0～10			40.5	16.20	24.30			
					10～30	1.600	1.536	40.5	11.57	28.93	178	444	9,952
L＝ 4.80					30以上			31.5	7.00	24.50			
W＝ 3.20				礫質土	0～50			36.0	14.40	21.60			
T＝ 1.60					50以上			31.5	12.60	18.90			
						1.600					178	444	9,952
				粘性土	0～4			28.0	14.00	14.00			
					4～8			24.0	12.00	12.00			
				砂質土	0～10			40.5	16.20	24.30			
					10～30			40.5	11.57	28.93			
					30以上			31.5	7.00	24.50			
				礫質土	0～50			36.0	14.40	21.60			
					50以上			31.5	12.60	18.90			
													－
				粘性土	0～4			28.0	14.00	14.00			
					4～8			24.0	12.00	12.00			
				砂質土	0～10			40.5	16.20	24.30			
					10～30			40.5	11.57	28.93			
					30以上			31.5	7.00	24.50			
				礫質土	0～50			36.0	14.40	21.60			
					50以上			31.5	12.60	18.90			
													－

二重管ストレーナ工法の注入量及び注入施工時間の算定

(1) 1本当り施工時間の計算

二重管ストレーナ工法における1本当り施工時間は，次式による。

$$T_S = T_1 + T_2 + T_3 + T_4$$

T_S: 二重管ストレーナ工法1本当り施工時間(min/本)
T_1: 機械準備時間 (min)
T_2: 削 孔 時 間 (min)
T_3: 注 入 時 間 (min)
T_4: 土被り引抜時間(min)

1) 機械準備時間(T_1)

機械準備時間は、機械移動、機械据付及び注入後の器具洗浄時間であり、14分とする。

$T_1 =$ 14 min

2) 削孔時間(T_2)

$$T_2 = \Sigma(\gamma_1 \times L_0)$$

γ_1: 各土質ごとの削孔の単位作業時間(min/m)
L_0: 各土質ごとの削孔長(m)

削孔の単位作業時間 (γ_1) (min/m)

土 質	砂礫土	砂質土	粘性土
γ_1	8.0	5.0	4.0

3) 注入時間(T_3)

$$T_3 = Q_S \div q_S$$

Q_S: 二重管ストレーナ工法の1本当り注入量(L)
q_S: 単位時間当り注入量 (L/min)

単位時間当り注入量 (q_S) (L/min)

工法名	単相方式	複相方式
q_S	18	16

3) 注入時間(T_3)

$$T_4 = \gamma_2 \times L_2$$

γ_2: 土被り引抜の単位作業時間 (min/m)
L_2: 土被り長 (m)

土被り引抜の単位作業時間 (min/m)

γ_2	2

(2) 注入材使用量

二重管ストレーナ工法に必要な注入材料は，次式による。

$$Qs = V \times \lambda \times 1{,}000$$

Qs: 二重管ストレーナ工法の1本当り注入量(L)
V：対象注入土量(m3)
λ：注入率

注入率表（λ）

土 質	N 値		間隙率 ρ (%)	注入填充率 α(%)	注入率 λ(%)
粘性土	ゆるい～中位	0～ 4	70	40	28.0
	中位～締った	4～ 8	60	40	24.0
砂質土	ゆるい～中位	0～30	45	90	40.5
	中位～締った	30以上	35	90	31.5
砂礫土	ゆるい～中位	0～50	40	90	36.0
	中位～締った	50以上	35	90	31.5

注入比率表（複相方式）

土 質	瞬結材：緩結材	適 用	採用値
粘性土	1 : 0 1 : 1	目的（止水・地盤強化）により選定する。	1：1
砂質土	1 : 1 ～ 2 1 : 2 ～ 3 1 : 3 ～ 4	ゆるい N値 0 ～ 10 中 位 N値 10 ～ 30 締った N値 30 ～	1：1.5 1：2.5 1 :3.5
砂礫土	1 : 0.5 1 : 1 ～ 2	細粒分が少ない場合 細粒分が多い場合又は止水を目的とする場合	1：1.5

(3) 1日当たり施工本数

二重管ストレーナ工法における1日当り施工本数は，次式による。

$$N = 60 \times H \div Ts \times 2(4)$$

N：2(4)セット1日当り施工本数(本/日)
H：注入設備の1日当り実作業時間で6.3時間とする。
Ts: 1本当り施工時間(min/本)

高圧噴射撹拌工法（二重管工法）集計表

施工箇所	削孔長					土被り引抜長	杭径	施工本数	注入長				注入材料		1本当り施工時間					1日当り施工本数
	礫質土 (m)	砂質土 N≦30 (m)	砂質土 N＞30 (m)	粘性土 (m)	計 (m)	(m)	(m)	(本)	礫質土 (m)	砂質土 (m)	粘性土 (m)	計 (m)	1本当り (m3/本)	総注入量 (m3)	T1 (min)	T2 (min)	T3 (min)	T4 (min)	T_N (min)	(本/日)
不断水分岐立坑 欠損部	4.100	0.328			4.428	1.000	1.80	4		3.428		3.428	8.28	33.12	25.00	187.45	137.12	2.00	351.57	1.14

高圧噴射撹拌工法（二重管工法）注入量の算定　　（　/　）

施　工　箇　所	改良面積	施工本数	杭径	注　入　長			注入時間		吐出量	ロス率	1本当たり注入量	総注入量
	(m2)	(本)	(m)	(m)			(m3/m)	(m3)	(m3/min)		(m3/本)	(m3)
不断水分岐立坑 欠損部		4	1.8	粘性土	0～10		29		0.06	0.06	8.28	33.12
					2～3		22					
					4		16					
				砂質土	0～20	3.428	38	130.264				
					20～35		28					
					35～50		19					
						3.428		130.264			8.28	33.12
				粘性土	0～10		29					
					2～3		22					
					4		16					
				砂質土	0～20		38					
					20～35		28					
					35～50		19					
				粘性土	0～10		29					
					2～3		22					
					4		16					
				砂質土	0～20		38					
					20～35		28					
					35～50		19					
				粘性土	0～10		29					
					2～3		22					
					4		16					
				砂質土	0～20		38					
					20～35		28					
					35～50		19					

高圧噴射撹拌工法（二重管工法）排泥量の算定　　（　/　）

施工箇所	施工本数	杭径	注入長			吐出量	ロス率	1本当たり注入量	総注入量	1本当り排泥量				総排泥量
										造成時排泥	削孔時排泥	プラント洗浄	計	
	(本)	(m)	(m)			(m3/min)		(m3/本)	(m3)	(m3/本)				(m3)
不断水分岐立坑 欠損部	4	1.8	粘性土	0～1		0.06	0.06	8.28	33.12	8.60	3.75	1.75	14.10	56.40
				2～3										
				4										
			砂質土	0～20	3.428									
				20～35										
				35～50										
					3.428									
			粘性土	0～1										
				2～3										
				4										
			砂質土	0～20										
				20～35										
				35～50										
			粘性土	0～1										
				2～3										
				4										
			砂質土	0～20										
				20～35										
				35～50										
			粘性土	0～1										
				2～3										
				4										
			砂質土	0～20										
				20～35										
				35～50										

高圧噴射撹拌工（二重管工法）の注入量及び注入施工時間の算定

(1) 1本当り施工時間の計算

二重管工法における1本当り施工時間は，次式による。

$$T_N = T_1 + T_2 + T_3 + T_4$$

T_S: 二重管工法1本当り施工時間(min/本)
T_1: 機械準備時間 (min)
T_2: 削 孔 時 間 (min)
T_3: 注 入 時 間 (min)
T_4: 土被り引抜時間(min)

1) 機械準備時間（T_1）

機械準備時間は、機械移動、機械据付及び注入後の器具洗浄時間であり、25分とする。

T_1＝ 25 min

2) 削孔時間（T_2）

$$T_2 = \Sigma(\gamma_1 \times L_0)$$

γ_1: 各土質ごとの削孔の単位作業時間(min/m)
L_0: 各土質ごとの削孔長(m)

削孔の単位作業時間（γ_1） (min/m)

土 質	砂礫土	砂質土		粘性土
		N≦30	N＞30	
γ_1	45.0	9.0	13.0	7.0

3) 注入時間（T_3）

$$T_3 = \Sigma\{(\gamma_2 + \gamma_3) \times L_1\}$$

γ_2: 各土質毎の注入の単位作業時間(min/m)
γ_3: ロッド切断の単位作業時間(min/m)
L_1: 各土質ごとの注入長(m)

注入の単位作業時間（γ_2） (min/m)

杭 径(㎜)		2,000	1,800	1,600	1,400	1,200	1,000
γ_2	砂質土	N≦10	10＜N≦20	20＜N≦30	30＜N≦35	35＜N≦40	40＜N≦50
		38		28		19	
	粘性土	N＜1	N＝1	N＝2	N＝3	N＝4	－
		29		22		16	－

ロッド切断の単位作業時間（γ_3） (min/m)

γ_3	2

4) 土被り引抜き時間（T_4）

$$T_4 = \gamma_4 \times L_4$$

γ_4: 土被り引抜の単位作業時間 (min/m)
L_2: 土被り長 (m)

土被り引抜の単位作業時間（γ_4） (min/m)

γ_4	2

(2) 注入材使用量

二重管工法に必要な注入材料は，次式による。

$$Q_N = \Sigma\{(L_1 \times \gamma_2) \times q \times (1 + \beta)\}$$

Q_N: 二重管工法の1本当り注入量(m^3)
L_1: 各土質ごとの注入長(m)
γ_2: 各土質毎の注入の単位作業時間（min/m）
q：二重管工法の注入材の吐出量（m^3/min）
β：ロス率

二重管工法の注入材の吐出量（q） (m^3/min)

q	0.06

ロス率（β）

β	＋0.06

(3) 1日当たり施工本数

二重管工法における1日当り施工本数は，次式による。

$$N = 60 \times H \div T_N$$

N：1セット1日当り施工本数(本/日)
H：二重管工法設備の1日当り実作業時間で6.7時間とする。
T_S: 1本当り施工時間(min/本)

数　量　計　算　書

(1.0式当り)

名　称 / 規　格	算　　式	単位	数　量
作業土工		式	1.0
取壊し工			
舗装版切断工 t=15cm以下	舗装版切断工計算書より	m	126.36
舗装版破砕積込 AS･t=15cm以下	25.63+3.56+61.39+7.22+20.79+3.78	m2	122.37
土工			
掘削 土砂	50.37+7.71+93.07+17.10+34.65+5.54	m3	208.44
埋戻 砂巻	18.83+3.38+49.92+9.12+10.30+1.87	m3	93.42
埋戻 RC-30	21.26+3.38+58.23+7.22+20.79+3.78	m3	114.66
路盤工 RM-30･t=12cm	25.63+3.56+61.39+7.22	m2	97.80
路盤工 RM-30･t=18cm	20.79+3.78	m2	24.57
運搬･処分工			
残土仮置運搬工 土砂	BH0.35m3積込･ダンプトラック4t積･DID区間無･運搬距離L=2.0km 50.37+7.71+93.07+17.10+34.65+5.54	m3	208.44
残土運搬･処分工 土砂	BH0.8m3積込･ダンプトラック10t積･DID区間無･運搬距離L=6.6km 50.37+7.71+93.07+17.10+34.65+5.54	m3	208.44
産廃運搬･処分工 AS殻	BH0.35m3積込･ダンプトラック4t積･DID区間･運搬距離L=4.9km 1.28+0.18+3.16+0.38+1.09+0.20	m3	6.29
残土処分費 土砂	50.37+7.71+93.07+17.10+34.65+5.54	m3	208.44
建設廃材処分費 AS塊	1.28+0.18+3.16+0.38+1.09+0.20	m3	6.29
建設汚泥処分費	建設汚泥計算書より	t	0.16
復旧工			
仮復旧舗装工 AS･t=3cm	車道･路肩 再生ｱｽﾌｧﾙﾄ混合物(再生密粒度 AS混合物 (13)) 25.63+3.56+61.39+7.22+20.79+3.78	m2	122.37

数　量　計　算　書

(1.0式当り)

名　称 / 規　格	算　　式	単位	数　量
仮設工			
アルミ矢板土留工 両側分	掘削深H=2.0m以下・矢板長2.0m・軽量支保工1段 9.90	m	9.9
アルミ矢板土留工 両側分	掘削深H=2.0m以下・矢板長2.5m・軽量支保工1段 19.08	m	19.1
アルミ矢板土留工 両側分	掘削深H=2.5m以下・矢板長2.5m・軽量支保工2段 2.64	m	2.6
アルミ矢板土留工 両側分	掘削深H=2.5m以下・矢板長3.0m・軽量支保工2段 3.44	m	3.4
アルミ矢板土留工 両側分	掘削深H=3.0m以下・矢板長3.0m・軽量支保工2段 16.00	m	16.0
賃料			
施工日数	管布設日数=(52.1+4.7)/6.0=10日 ｺﾝｸﾘｰﾄ巻施工日数=5日	日	15.0
レンタル日数 （往復運搬2日加算）	15×1.7+2	日	28.0
アルミ矢板 （L=2.0m）	有効幅333mm	枚	60.0
供用日数		供用日	28.0
アルミ矢板 （L=2.5m）	有効幅333mm	枚	60.0
供用日数		供用日	28.0
アルミ矢板 （L=3.0m）	有効幅333mm	枚	22.0
供用日数		供用日	28.0
アルミ腹起し （L=4.0m）	110～120×120～130×4,000mm	本	6.0
供用日数		供用日	28.0
アルミ腹起し （L=2.0m）	110～120×120～130×2,000mm	本	4.0
供用日数		供用日	28.0
水圧式サポート （アルミ製）	調整長700～1,300mm	本	6.0
供用日数		供用日	28.0
水圧式サポート （アルミ製）	調整長1,100～1,800mm	本	10.0
供用日数		供用日	28.0
水圧式サポート （アルミ製）	調整長1,500～2,200mm	本	14.0
供用日数		供用日	28.0

数　量　計　算　書

(1.0式当り)

名　称 / 規　格	算　　式	単位	数　量
水圧手動ポンプ （タンク水量15～19L）		台	1.0
供用日数		供用日	28.0
運搬費 往復	仮設材等の運搬	式	1.00
アルミ矢板 L=2.0m	10 kg/枚(参考値) 10.0×60	kg	600.0
アルミ矢板 L=2.5m	12.5 kg/枚(参考値) 12.5×60	kg	750.0
アルミ矢板 L=3.0m	15 kg/枚(参考値) 15.0×22	kg	330.0
アルミ腹起し L=4.0m	33 kg/本(参考値) 33.0×6	kg	198.0
アルミ腹起し L=2.0m	17 kg/本(参考値) 17.0×4	kg	68.0
水圧式サポート アルミ製	11 kg/本(参考値) 11.0×6	kg	66.0
水圧式サポート アルミ製	14 kg/本(参考値) 14.0×10	kg	140.0
水圧式サポート アルミ製	14 kg/本(参考値) 14.0×14	kg	196.0
計		kg	2348.0
		t	2.3
仮設材等積込み･取卸し 基地→現場→基地		t	2.3

舗装版切断工計算書

項　　目	断面	計　　算　　式	延　長
ｱｽﾌｧﾙﾄ舗装版	1	2.640×2	5.280　m
t≦15cm	2	35.080×2	70.160　m
	3	3.440×2	6.880　m
	4	9.900×2	19.800　m
	5	1.800×2	3.600　m
	切替弁	20.64	20.640　m
合　計			126.360　m

建 設 汚 泥 計 算 書

名　称	舗装厚	計　算　式	面　積
ｱｽﾌｧﾙﾄ舗装版			
	t=5cm	2.30×10^-2×0.05×5.280	0.006　m3
	t=5cm	2.30×10^-2×0.05×70.160	0.081　m3
	t=5cm	2.30×10^-2×0.05×6.880	0.008　m3
	t=5cm	2.30×10^-2×0.05×19.800	0.023　m3
	t=5cm	2.30×10^-2×0.05×3.600	0.004　m3
	t=5cm	2.30×10^-2×0.05×20.640	0.024　m3
合　計			0.146　m3
		(重量換算値)　0.146× 1.10 (t/m3)	0.161　t

数　量　計　算　書

算 式 根 拠 と な る 構 造 図

名　称 ：　切替弁土工

平 面 図

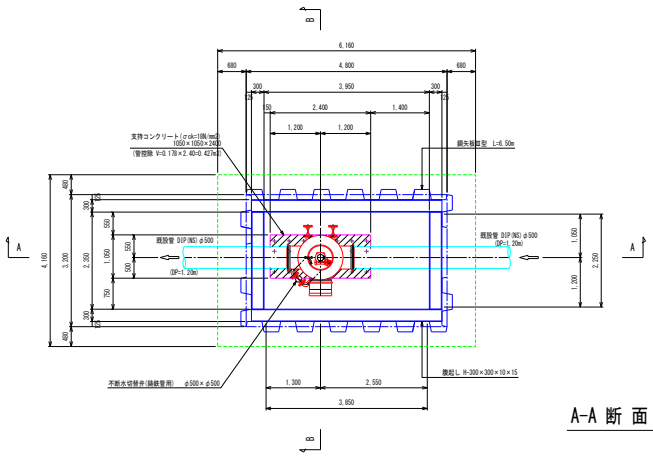

B-B 断 面 図

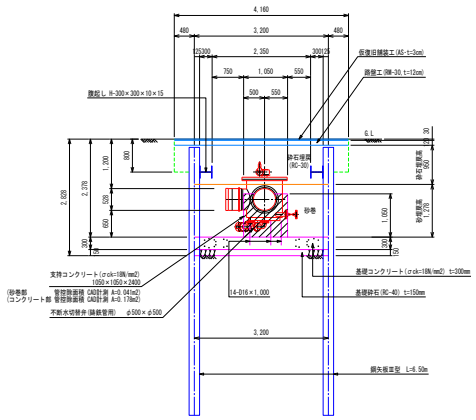

A-A 断 面 図

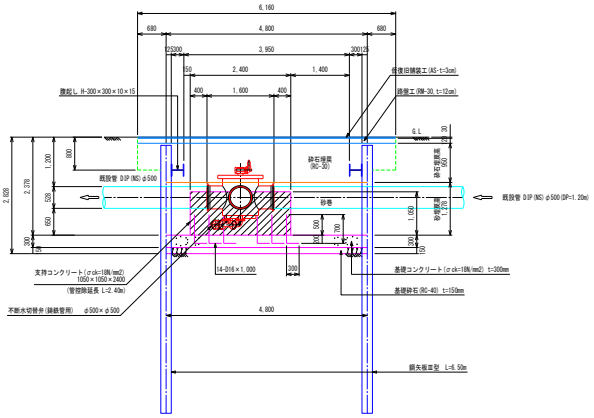

(1.0m当り)

名　称	算　式	単位	数　量
取壊し工			
舗装版切断工 （t=15cm以下）	(6.16+4.16)×2	m	20.64
舗装版破砕積込 （AS･t=15cm以下）	t=5cm 6.16×4.16	m2	25.63
土工			
掘削 （土砂）	6.16×4.16×(0.80-0.05)+4.80×3.20×(2.828-0.80)	m3	50.37
埋戻 （砂巻）	4.80×3.20×1.278-0.528^2×π/4×3.2-0.041×2.40	m3	18.83
埋戻 （RC-30）	4.80×3.20×0.95+(6.16×4.16-4.80×3.20)×0.65	m3	21.26
路盤工 （RM-30･t=12cm）	6.16×4.16	m2	25.63

数　量　計　算　書

名　　称	算　　式	単位	数　　量
運搬・処分工			
残土仮置運搬工 （土砂）	BH0.35m3積込・ダンプトラック4t積・DID区間無・運搬距離L=2.0km 掘削数量と同じ。	m3	50.37
残土運搬・処分工 （土砂）	BH0.8m3積込・ダンプトラック10t積・DID区間無・運搬距離L=6.6km 掘削数量と同じ。	m3	50.37
産廃運搬・処分工 （AS殻）	BH0.35m3積込・ダンプトラック4t積・DID区間・運搬距離L=4.9km 25.63×0.05	m3	1.28
残土処分費 （土砂）		m3	50.37
建設廃材処分費 （AS塊）		m3	1.28
建設汚泥処分費	2.3×10^-2×0.05×20.64×1.10	t	0.03
復旧工			
仮復旧舗装工 （AS・t=3cm）	車道・路肩 再生ｱｽﾌｧﾙﾄ混合物(再生密粒度 AS混合物 (13)) 25.63	m2	25.63

数　量　計　算　書

算 式 根 拠 と な る 構 造 図

名　称 ：　土工断面1

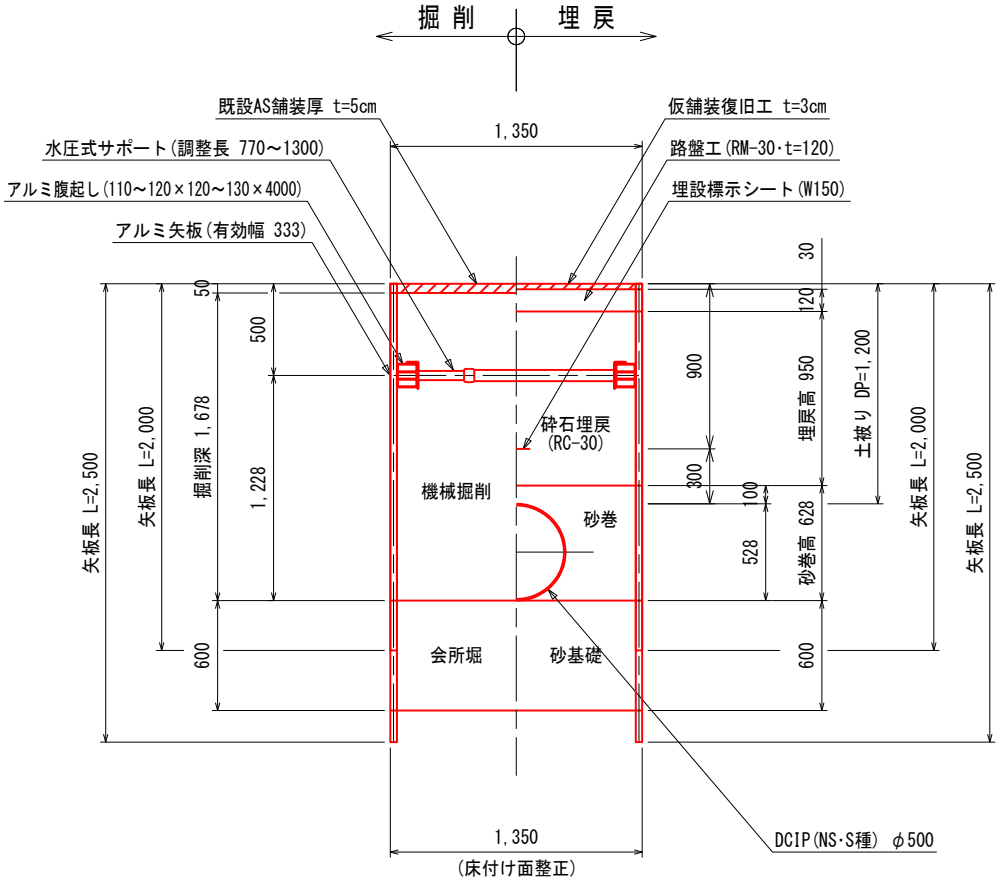

(1.0m当り)

名　称	算　式	単位	数　量
取壊し工			
舗装版切断工 （t=15cm以下）	両側切断	m	2.00
舗装版破砕積込 （AS・t=15cm以下）	1.350	m2	1.35
土工			
掘削 （土砂）	1.35×1.678	m3	2.27
埋戻 （砂巻）	1.35×0.628-0.528^2×π/4	m3	0.63
埋戻 （RC-30）	1.35×0.95	m3	1.28
路盤工 （RM-30・t=12cm）	1.350	m2	1.35

数　量　計　算　書

名　　称	算　　式	単位	数　　量
運搬・処分工			
残土仮置運搬工 （土砂）	BH0.28m3積込・ダンプトラック4t積・DID区間無・運搬距離L=2.0km 掘削数量と同じ。	m3	2.27
残土運搬・処分工 （土砂）	BH0.8m3積込・ダンプトラック10t積・DID区間無・運搬距離L=6.6km 掘削数量と同じ。	m3	2.27
産廃運搬・処分工 （AS殻）	BH0.28m3積込・ダンプトラック4t積・DID区間・運搬距離L=4.9km 1.35×0.05	m3	0.07
残土処分費 （土砂）		m3	2.27
建設廃材処分費 （AS塊）		m3	0.07
建設汚泥処分費	2.3×10^-2×t×L×1.10	t	
復旧工			
仮復旧舗装工 （AS・t=3cm）	車道・路肩 再生ｱｽﾌｧﾙﾄ混合物(再生密粒度 AS混合物 (13)) 1.35	m2	1.35
仮設工			
アルミ矢板土留工 （両側分）	掘削深H=2.0m以下・矢板長2.0m・軽量支保工1段	m	1.00
会所堀	B=1.35m,H=0.6m,L=0.8m		
掘削 （土砂）	1.35×0.60×0.80	m3	0.65
埋戻 （砂巻）	1.35×0.60×0.80	m3	0.65
残土仮置運搬工 （土砂）	BH0.28m3積込・ダンプトラック4t積・DID区間無・運搬距離L=2.0km 掘削数量と同じ。	m3	0.65
残土運搬・処分工 （土砂）	BH0.8m3積込・ダンプトラック10t積・DID区間無・運搬距離L=6.6km 掘削数量と同じ。	m3	0.65
残土処分費 （土砂）		m3	0.65
アルミ矢板土留工 （両側分）	掘削深H=2.5m以下・矢板長2.5m・軽量支保工2段	m	1.00

数　量　計　算　書

名　　称	算　　式	単位	数　　量
土工断面1		式	1.00
土工延長		m	2.64
取壊し工			
舗装版切断工 （t=15cm以下）	別途計算書参照	m	
舗装版破砕積込 （AS･t=15cm以下）	1.35×2.64	m2	3.56
土工			
掘削 （土砂）	2.27×2.64	m3	5.99
埋戻 （砂巻）	0.63×2.64	m3	1.66
埋戻 （RC-30）	1.28×2.64	m3	3.38
路盤工 （RM-30･t=12cm）	1.35×2.64	m2	3.56
会所堀	B=1.35m,H=0.6m,L=0.8m 会所堀箇所数>土工延長のため、施工延長とする。	m	2.64
掘削 （土砂）	0.65×2.64	m3	1.72
埋戻 （砂巻）	0.65×2.64	m3	1.72
掘削　計 （土砂）	5.99＋1.72	m3	7.71
埋戻　計 （砂巻）	1.66＋1.72	m3	3.38
運搬･処分工			
残土仮置運搬工 （土砂）	BH0.35m3積込･ダンプトラック4t積･DID区間無･運搬距離L=2.0km 掘削数量と同じ。	m3	7.71
残土運搬･処分工 （土砂）	BH0.8m3積込･ダンプトラック10t積･DID区間無･運搬距離L=6.6km 掘削数量と同じ。	m3	7.71
産廃運搬･処分工 （AS殻）	BH0.35m3積込･ダンプトラック4t積･DID区間･運搬距離L=4.9km 0.07×2.64	m3	0.18
残土処分費 （土砂）		m3	7.71
建設廃材処分費 （AS塊）		m3	0.18
建設汚泥処分費	別途計算書参照	t	

数　量　計　算　書

名　　称	算　　式	単位	数　　量
復旧工			
仮復旧舗装工 （AS･t=3cm）	車道･路肩 再生ｱｽﾌｧﾙﾄ混合物(再生密粒度 AS混合物 (13)) 1.35×2.64	m2	3.56
仮設工			
アルミ矢板土留工 （両側分）	掘削深H=2.5m以下･矢板長2.5m･軽量支保工2段 1.00×2.64	m	2.64

数　量　計　算　書

算 式 根 拠 と な る 構 造 図

名　称 ：　土工断面2

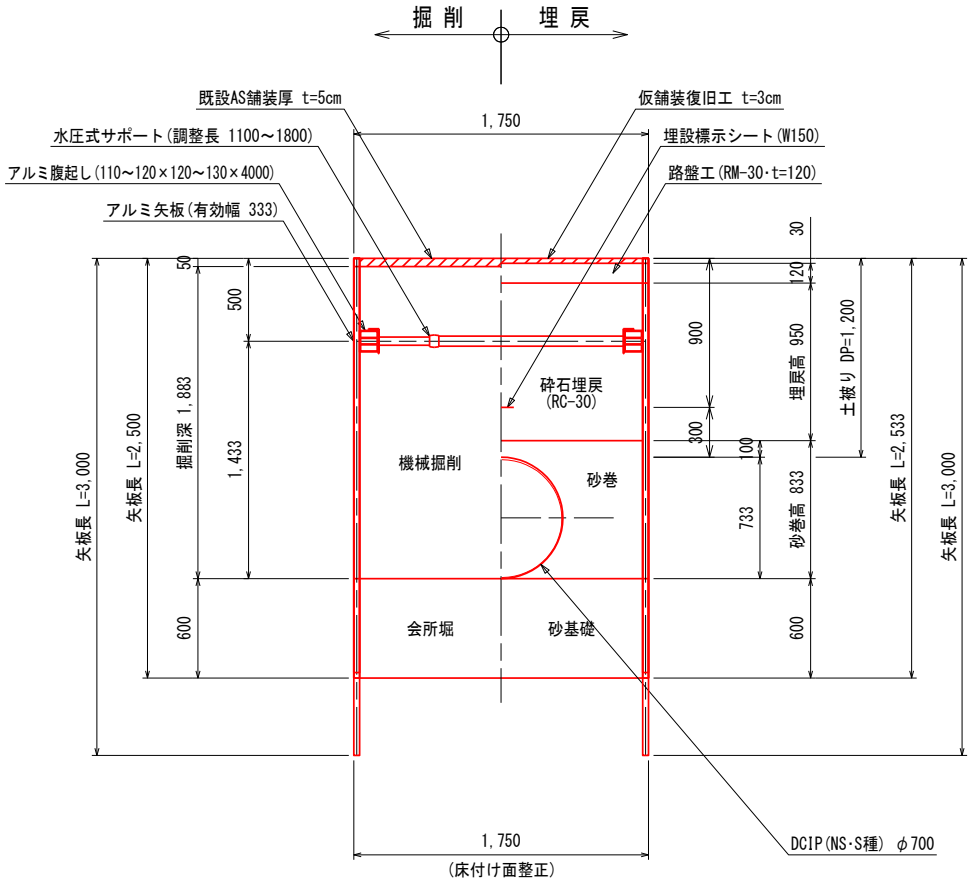

(1.0m当り)

名　称	算　式	単位	数　量
取壊し工			
舗装版切断工 （t=15cm以下）	両側切断	m	2.00
舗装版破砕積込 （AS・t=15cm以下）	1.750	m2	1.75
土工			
掘削 （土砂）	1.75×1.883	m3	2.27
埋戻 （砂巻）	1.75×0.833-0.733^2×π/4	m3	1.04
埋戻 （RC-30）	1.75×0.95	m3	1.66
路盤工 （RM-30・t=12cm）	1.750	m2	1.75

数　量　計　算　書

名　　称	算　　式	単位	数　　量
運搬・処分工			
残土仮置運搬工 （土砂）	BH0.28m3積込・ダンプトラック4t積・DID区間無・運搬距離L=2.0km 掘削数量と同じ。	m3	2.27
残土運搬・処分工 （土砂）	BH0.8m3積込・ダンプトラック10t積・DID区間無・運搬距離L=6.6km 掘削数量と同じ。	m3	2.27
産廃運搬・処分工 （AS殻）	BH0.28m3積込・ダンプトラック4t積・DID区間・運搬距離L=4.9km 1.75×0.05	m3	0.09
残土処分費 （土砂）		m3	2.27
建設廃材処分費 （AS塊）		m3	0.09
建設汚泥処分費	2.3×10^-2×t×L×1.10	t	
復旧工			
仮復旧舗装工 （AS・t=3cm）	車道・路肩 再生ｱｽﾌｧﾙﾄ混合物(再生密粒度 AS混合物 (13)) 1.75	m2	1.75
仮設工			
アルミ矢板土留工 （両側分）	掘削深H=2.0m以下・矢板長2.5m・軽量支保工1段	m	1.00
会所堀	B=1.75m,H=0.6m,L=0.8m		
掘削 （土砂）	1.75×0.60×0.80	m3	0.84
埋戻 （砂巻）	1.75×0.60×0.80	m3	0.84
残土仮置運搬工 （土砂）	BH0.28m3積込・ダンプトラック4t積・DID区間無・運搬距離L=2.0km 掘削数量と同じ。	m3	0.84
残土運搬・処分工 （土砂）	BH0.8m3積込・ダンプトラック10t積・DID区間無・運搬距離L=6.6km 掘削数量と同じ。	m3	0.84
残土処分費 （土砂）		m3	0.84
アルミ矢板土留工 （両側分）	掘削深H=3.0m以下・矢板長3.0m・軽量支保工2段	m	1.00

数　量　計　算　書

名　　称	算　　式	単位	数　　量
土工断面2			
		式	1.00
土工延長			
	5.42+29.66	m	35.08
取壊し工			
舗装版切断工			
（t=15cm以下）	別途計算書参照	m	
舗装版破砕積込			
（AS･t=15cm以下）	1.75×35.08	m2	61.39
土工			
掘削			
（土砂）	2.27×35.08	m3	79.63
埋戻			
（砂巻）	1.04×35.08	m3	36.48
埋戻			
（RC-30）	1.66×35.08	m3	58.23
路盤工			
（RM-30･t=12cm）	1.75×35.08	m2	61.39
会所堀	B=1.75m,H=0.6m,L=0.8m		
	2.0+14.0	箇所	16.0
掘削			
（土砂）	0.84×16.00	m3	13.44
埋戻			
（砂巻）	0.84×16.00	m3	13.44
掘削　計			
（土砂）	79.63＋13.44	m3	93.07
埋戻　計			
（砂巻）	36.48＋13.44	m3	49.92
運搬･処分工			
残土仮置運搬工	BH0.35m3積込･ダンプトラック4t積･DID区間無･運搬距離L=2.0km		
（土砂）	掘削数量と同じ。	m3	93.07
残土運搬･処分工	BH0.8m3積込･ダンプトラック10t積･DID区間無･運搬距離L=6.6km		
（土砂）	掘削数量と同じ。	m3	93.07
産廃運搬･処分工	BH0.35m3積込･ダンプトラック4t積･DID区間･運搬距離L=4.9km		
（AS殻）	0.09×35.08	m3	3.16
残土処分費			
（土砂）		m3	93.07
建設廃材処分費			
（AS塊）		m3	3.16
建設汚泥処分費			
	別途計算書参照	t	

数　量　計　算　書

名　　称	算　　式	単位	数　　量
復旧工			
仮復旧舗装工 （AS･t=3cm）	車道･路肩 再生ｱｽﾌｧﾙﾄ混合物(再生密粒度 AS混合物 (13)) 1.75×35.08	m2	61.39
仮設工			
アルミ矢板土留工 （両側分）	掘削深H=2.0m以下･矢板長2.5m･軽量支保工1段 1.00×35.08－16.00	m	19.08
アルミ矢板土留工 （両側分）	掘削深H=3.0m以下･矢板長3.0m･軽量支保工2段 1.00×16.00	m	16.00

数　量　計　算　書

算 式 根 拠 と な る 構 造 図

名　称 ：　土工断面3

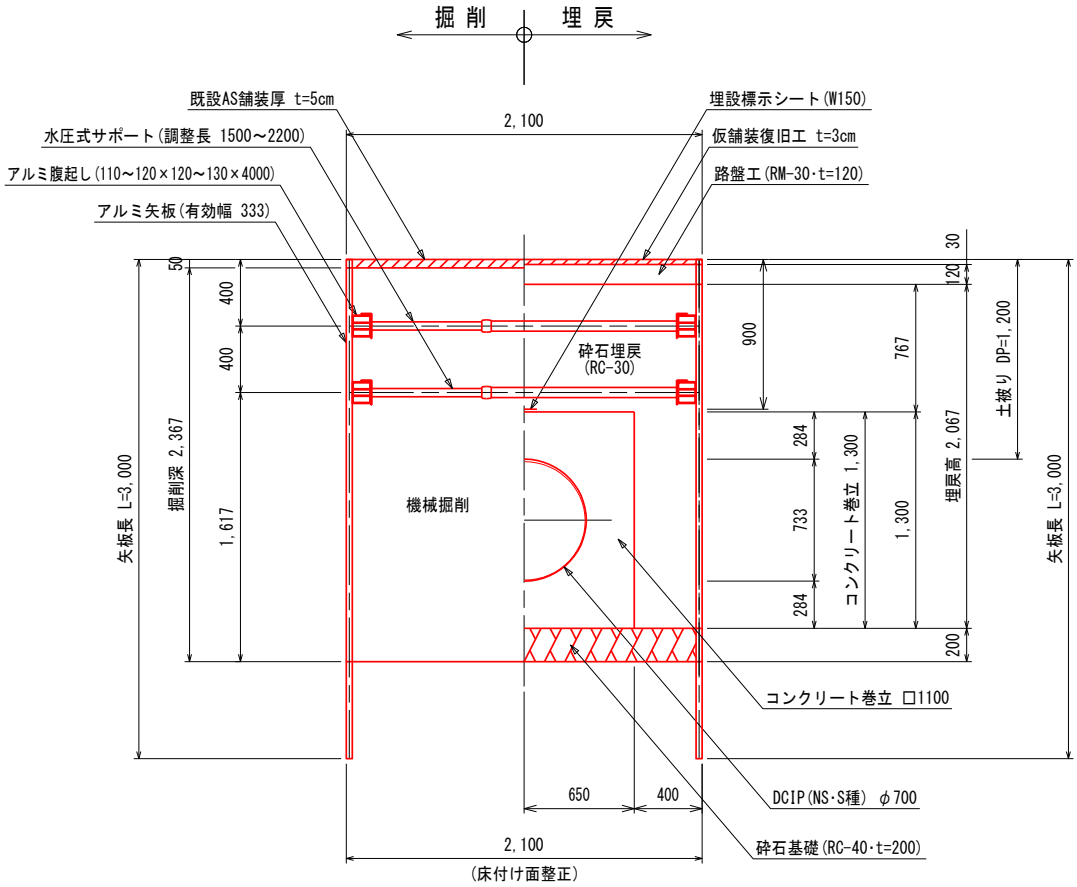

(1.0m当り)

名　称	算　式	単位	数　量
取壊し工			
舗装版切断工 （t=15cm以下）	両側切断	m	2.00
舗装版破砕積込 （AS・t=15cm以下）	2.100	m2	2.10
土工			
掘削 （土砂）	2.10×2.367	m3	4.97
埋戻 （RC-30）	2.10×2.067-1.30×1.30	m3	2.65
路盤工 （RM-30・t=12cm）	2.100	m2	2.10

数　量　計　算　書

名　　称	算　　式	単位	数　　量
コンクリート巻立工			
	(幅)1.30×(高)1.30		
コンクリート			
(σck=21N/mm2)	1.30×1.30-0.733^2×π/4	m3	1.268
型枠			
(無筋構造物)	1.30×2	m2	2.60
基礎砕石			
(RC-40,t=20cm)	2.100	m2	2.10
運搬・処分工			
残土仮置運搬工	BH0.28m3積込・ダンプトラック4t積・DID区間無・運搬距離L=2.0km		
(土砂)	掘削数量と同じ。	m3	4.97
残土運搬・処分工	BH0.8m3積込・ダンプトラック10t積・DID区間無・運搬距離L=6.6km		
(土砂)	掘削数量と同じ。	m3	4.97
産廃運搬・処分工	BH0.28m3積込・ダンプトラック4t積・DID区間・運搬距離L=4.9km		
(AS殻)	2.1×0.05	m3	0.11
残土処分費			
(土砂)		m3	4.97
建設廃材処分費			
(AS塊)		m3	0.11
建設汚泥処分費			
	2.3×10^-2×t×L×1.10	t	
復旧工			
仮復旧舗装工	車道・路肩 再生ｱｽﾌｧﾙﾄ混合物(再生密粒度 AS混合物 (13))		
(AS・t=3cm)	2.10	m2	2.10
仮設工			
アルミ矢板土留工	掘削深H=2.5m以下・矢板長3.0m・軽量支保工2段		
(両側分)		m	1.00

数　量　計　算　書

名　　称	算　　式	単位	数　　量
土工断面3			
		式	1.00
土工延長			
	1.72+1.72	m	3.44
取壊し工			
舗装版切断工			
（t=15cm以下）	別途計算書参照	m	
舗装版破砕積込			
（AS･t=15cm以下）	2.10×3.44	m2	7.22
土工			
掘削			
（土砂）	4.97×3.44	m3	17.10
埋戻			
（RC-30）	2.65×3.44	m3	9.12
路盤工			
（RM-30･t=12cm）	2.10×3.44	m3	7.22
運搬･処分工			
残土仮置運搬工	BH0.35m3積込･ダンプトラック4t積･DID区間無･運搬距離L=2.0km		
（土砂）	掘削数量と同じ。	m3	17.10
残土運搬･処分工	BH0.8m3積込･ダンプトラック10t積･DID区間無･運搬距離L=6.6km		
（土砂）	掘削数量と同じ。	m3	17.10
産廃運搬･処分工	BH0.35m3積込･ダンプトラック4t積･DID区間･運搬距離L=4.9km		
（AS殻）	0.11×3.44	m3	0.38
残土処分費			
（土砂）		m3	17.10
建設廃材処分費			
（AS塊）		m3	0.38
建設汚泥処分費			
	別途計算書参照	t	
コンクリート巻立工			
	(幅)1.30×(高)1.30		
コンクリート			
（σck=21N/mm2）	1.268×3.44	m3	4.362
型枠			
（無筋構造物）	2.600×3.44	m2	8.94
基礎砕石			
（RC-40,t=20cm）	2.100×3.44	m2	7.22

数　量　計　算　書

名　　称	算　　式	単位	数　　量
復旧工			
仮復旧舗装工 （AS･t=3cm）	車道･路肩 再生ｱｽﾌｧﾙﾄ混合物(再生密粒度 AS混合物 (13)) 2.10×3.44	m2	7.22
仮設工			
アルミ矢板土留工 （両側分）	掘削深H=2.5m以下･矢板長3.0m･軽量支保工2段 1.00×3.44	m	3.44

数　量　計　算　書

算 式 根 拠 と な る 構 造 図

名　称 ：　土工断面4

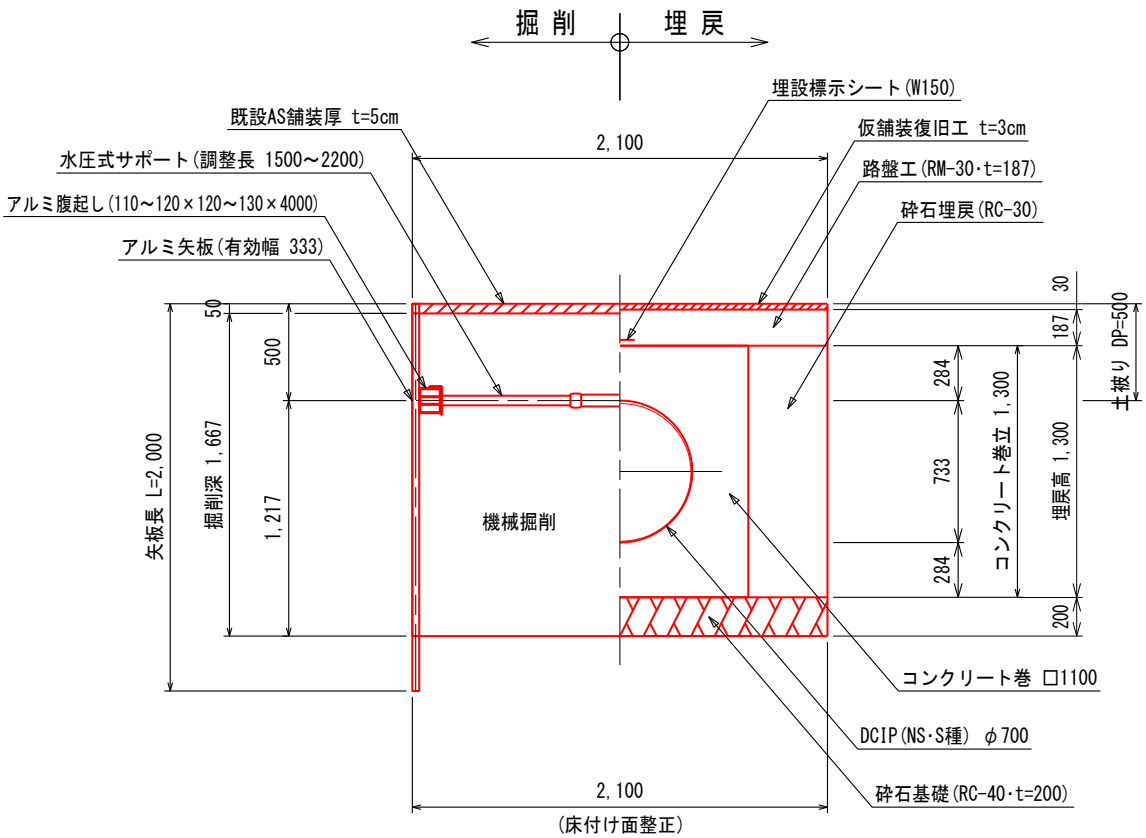

(1.0m当り)

名　称	算　式	単位	数　量
取壊し工			
舗装版切断工 （t=15cm以下）	両側切断	m	2.00
舗装版破砕積込 （AS･t=15cm以下）	2.100	m2	2.10
土工			
掘削 （土砂）	2.10×1.667	m3	3.50
埋戻 （RC-30）	2.10×1.300-1.30×1.30	m3	1.04
路盤工 （RM-30･t=18.7cm）	2.100	m2	2.10

数　量　計　算　書

名　　称	算　　式	単位	数　　量
コンクリート巻立工			
	(幅)1.30×(高)1.30		
コンクリート			
(σck=21N/mm2)	1.30×1.30-0.733^2×π/4	m3	1.268
型枠			
(無筋構造物)	1.30×2	m2	2.60
基礎砕石			
(RC-40,t=20cm)	2.100	m2	2.10
運搬・処分工			
残土仮置運搬工	BH0.28m3積込・ダンプトラック4t積・DID区間無・運搬距離L=2.0km		
(土砂)	掘削数量と同じ。	m3	3.50
残土運搬・処分工	BH0.8m3積込・ダンプトラック10t積・DID区間無・運搬距離L=6.6km		
(土砂)	掘削数量と同じ。	m3	3.50
産廃運搬・処分工	BH0.28m3積込・ダンプトラック4t積・DID区間・運搬距離L=4.9km		
(AS殻)	2.1×0.05	m3	0.11
残土処分費			
(土砂)		m3	3.50
建設廃材処分費			
(AS塊)		m3	0.11
建設汚泥処分費			
	2.3×10^-2×t×L×1.10	t	
復旧工			
仮復旧舗装工	車道・路肩 再生ｱｽﾌｧﾙﾄ混合物(再生密粒度 AS混合物 (13))		
(AS・t=3cm)	2.10	m2	2.10
仮設工			
アルミ矢板土留工	掘削深H=2.0m以下・矢板長2.0m・軽量支保工1段		
(両側分)		m	1.00

数　量　計　算　書

名　　称	算　　式	単位	数　　量
土工断面4			
		式	1.00
土工延長			
	1.88+8.02	m	9.90
取壊し工			
舗装版切断工			
（t=15cm以下）	別途計算書参照	m	
舗装版破砕積込			
（AS･t=15cm以下）	2.10×9.90	m2	20.79
土工			
掘削			
（土砂）	3.50×9.90	m3	34.65
埋戻			
（RC-30）	1.04×9.90	m3	10.30
路盤工			
（RM-30･t=12cm）	2.10×9.90	m3	20.79
運搬･処分工			
残土仮置運搬工	BH0.35m3積込･ダンプトラック4t積･DID区間無･運搬距離L=2.0km		
（土砂）	掘削数量と同じ。	m3	34.65
残土運搬･処分工	BH0.8m3積込･ダンプトラック10t積･DID区間無･運搬距離L=6.6km		
（土砂）	掘削数量と同じ。	m3	34.65
産廃運搬･処分工	BH0.35m3積込･ダンプトラック4t積･DID区間･運搬距離L=4.9km		
（AS殻）	0.11×9.90	m3	1.09
残土処分費			
（土砂）		m3	34.65
建設廃材処分費			
（AS塊）		m3	1.09
建設汚泥処分費			
	別途計算書参照	t	
コンクリート巻立工			
	(幅)1.30×(高)1.30		
コンクリート			
（σck=21N/mm2）	1.268×9.90	m3	12.553
型枠			
（無筋構造物）	2.600×9.90	m2	25.74
基礎砕石			
（RC-40,t=20cm）	2.100×9.90	m2	20.79

数　量　計　算　書

名　　称	算　　式	単位	数　　量
復旧工			
仮復旧舗装工 （AS･t=3cm）	車道･路肩 再生ｱｽﾌｧﾙﾄ混合物(再生密粒度 AS混合物 (13)) 2.10×9.90	m2	20.79
仮設工			
アルミ矢板土留工 （両側分）	掘削深H=2.0m以下･矢板長2.0m･軽量支保工1段 1.00×9.90	m	9.90

数　量　計　算　書

算 式 根 拠 と な る 構 造 図

名　称 ：　土工断面5

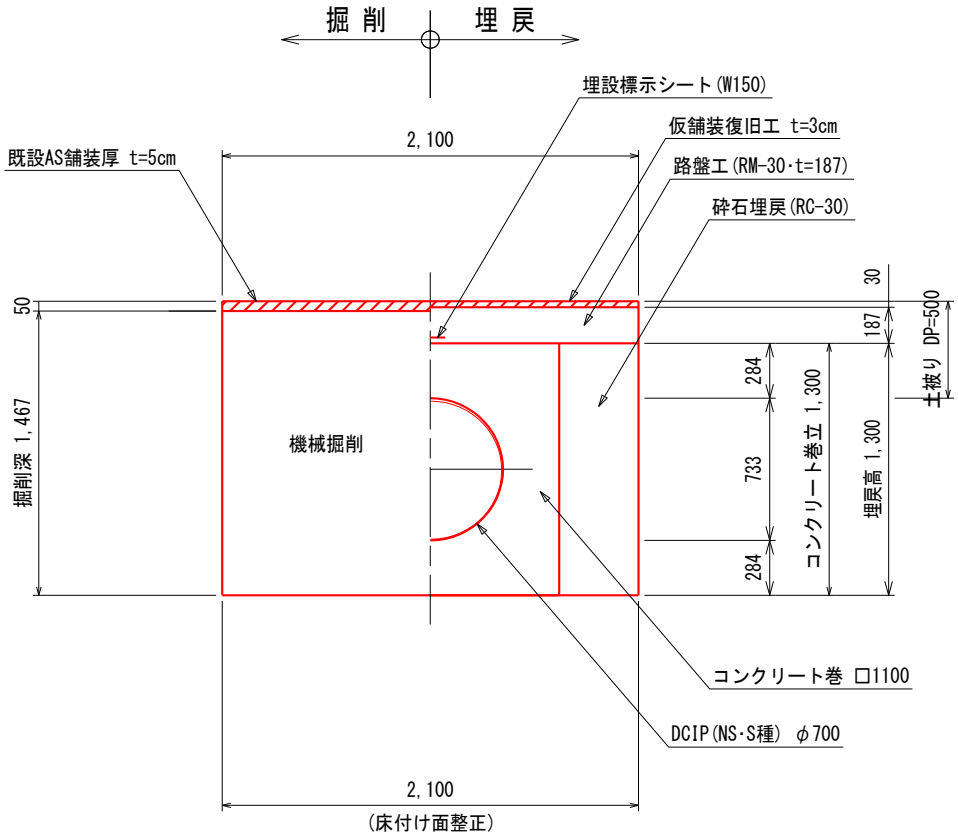

(1.0m当り)

名　称	算　式	単位	数　量
取壊し工			
舗装版切断工 （t=15cm以下）	両側切断	m	2.00
舗装版破砕積込 （AS･t=15cm以下）	2.100	m2	2.10
土工			
掘削 （土砂）	2.10×1.467	m3	3.08
埋戻 （RC-30）	2.10×1.300-1.30×1.30	m3	1.04
路盤工 （RM-30･t=18.7cm）	2.100	m2	2.10

数　量　計　算　書

名　　称	算　　式	単位	数　　量
コンクリート巻立工			
	(幅)1.30×(高)1.30		
コンクリート			
(σck=21N/mm2)	1.30×1.30-0.733^2×π/4	m3	1.268
型枠			
(無筋構造物)	1.30×2	m2	2.60
運搬・処分工			
残土仮置運搬工	BH0.28m3積込・ダンプトラック4t積・DID区間無・運搬距離L=2.0km		
(土砂)	掘削数量と同じ。	m3	3.08
残土運搬・処分工	BH0.8m3積込・ダンプトラック10t積・DID区間無・運搬距離L=6.6km		
(土砂)	掘削数量と同じ。	m3	3.08
産廃運搬・処分工	BH0.28m3積込・ダンプトラック4t積・DID区間・運搬距離L=4.9km		
(AS殻)	2.1×0.05	m3	0.11
残土処分費			
(土砂)		m3	3.08
建設廃材処分費			
(AS塊)		m3	0.11
建設汚泥処分費			
	2.3×10^-2×t×L×1.10	t	
復旧工			
仮復旧舗装工	車道・路肩 再生ｱｽﾌｧﾙﾄ混合物(再生密粒度 AS混合物 (13))		
(AS・t=3cm)	2.10	m2	2.10

数　量　計　算　書

名　　称	算　　式	単位	数　　量
土工断面5			
		式	1.00
土工延長			
		m	1.80
取壊し工			
舗装版切断工			
（t=15cm以下）	別途計算書参照	m	
舗装版破砕積込			
（AS･t=15cm以下）	2.10×1.80	m2	3.78
土工			
掘削			
（土砂）	3.08×1.80	m3	5.54
埋戻			
（RC-30）	1.04×1.80	m3	1.87
路盤工			
（RM-30･t=12cm）	2.10×1.80	m3	3.78
運搬･処分工			
残土仮置運搬工	BH0.35m3積込･ダンプトラック4t積･DID区間無･運搬距離L=2.0km		
（土砂）	掘削数量と同じ。	m3	5.54
残土運搬･処分工	BH0.8m3積込･ダンプトラック10t積･DID区間無･運搬距離L=6.6km		
（土砂）	掘削数量と同じ。	m3	5.54
産廃運搬･処分工	BH0.35m3積込･ダンプトラック4t積･DID区間･運搬距離L=4.9km		
（AS殻）	0.11×1.80	m3	0.20
残土処分費			
（土砂）		m3	5.54
建設廃材処分費			
（AS塊）		m3	0.20
建設汚泥処分費			
	別途計算書参照	t	
コンクリート巻立工			
	(幅)1.30×(高)1.30		
コンクリート			
（σck=21N/mm2）	1.268×1.80	m3	2.282
型枠			
（無筋構造物）	2.600×1.80	m2	4.68

数　量　計　算　書

名　　称	算　　式	単位	数　　量
復旧工			
仮復旧舗装工 （AS･t=3cm）	車道･路肩 再生ｱｽﾌｧﾙﾄ混合物(再生密粒度 AS混合物 (13)) 2.10×1.80	m2	3.78

数　量　計　算　書

算 式 根 拠 と な る 構 造 図

名　称 ：　アルミ土留工

断面1

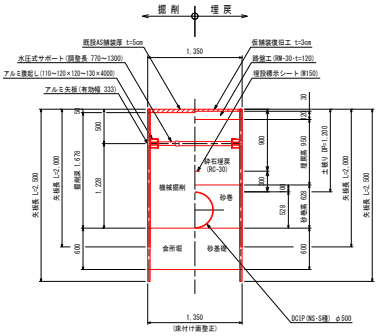

断面2

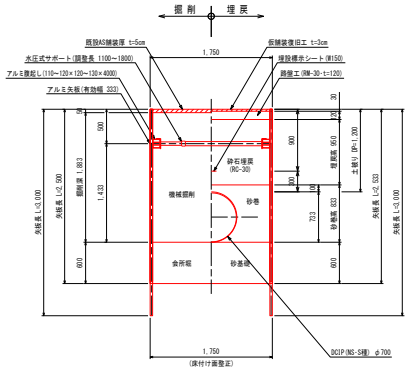

断面3

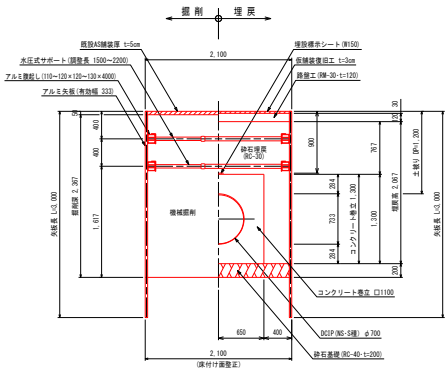

断面4

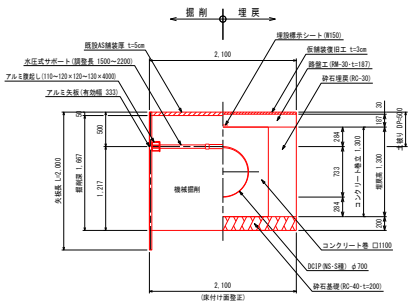

(1.0式当り)

名　　称	算　　式	単位	数　　量
延長			
土工断面1	矢板長2.5m･軽量支保工2段	m	2.64
土工断面2	矢板長2.5m･軽量支保工1段 ※標準部 L=(12.0-2.0)=10.0mを転用する。	m	19.08
	矢板長3.0m･軽量支保工2段 ※会所堀部 N=2ヶ所分 L=2.0mを転用する。	m	16.00
土工断面3	矢板長3.0m･軽量支保工2段 ※断面2の会所堀より延長が長いため矢板枚数算出延長とする。	m	3.44
土工断面4	矢板長2.0m･軽量支保工1段 ※断面1の会所堀より延長が長いため矢板枚数算出延長とする。	m	9.90

数　量　計　算　書

(1.0式当り)

名　称 / 規　格	算　　式	単位	数　量
切替弁基礎工		式	1.0
基礎工		式	1.0
コンクリート σ ck=18N/mm2		m3	4.608
基礎砕石 RC-40,t=200mm		m2	15.36
支持コンクリート		式	1.00
コンクリート σ ck=18N/mm2		m3	2.219
型枠 無筋構造物		m2	6.890
鉄筋 SD345,D16		kg	21.840
管防護工		式	1.0
防護コンクリート		式	1.0
コンクリート σ ck=24N/mm2		m3	19.758
型枠 鉄筋構造物		m2	44.92
基礎砕石 RC-40,t=200mm		m2	29.27
鉄筋 SD345,D13		kg	830.049

数　量　計　算　書

算 式 根 拠 と な る 構 造 図

名　称 ：　土工断面5

A-A断面

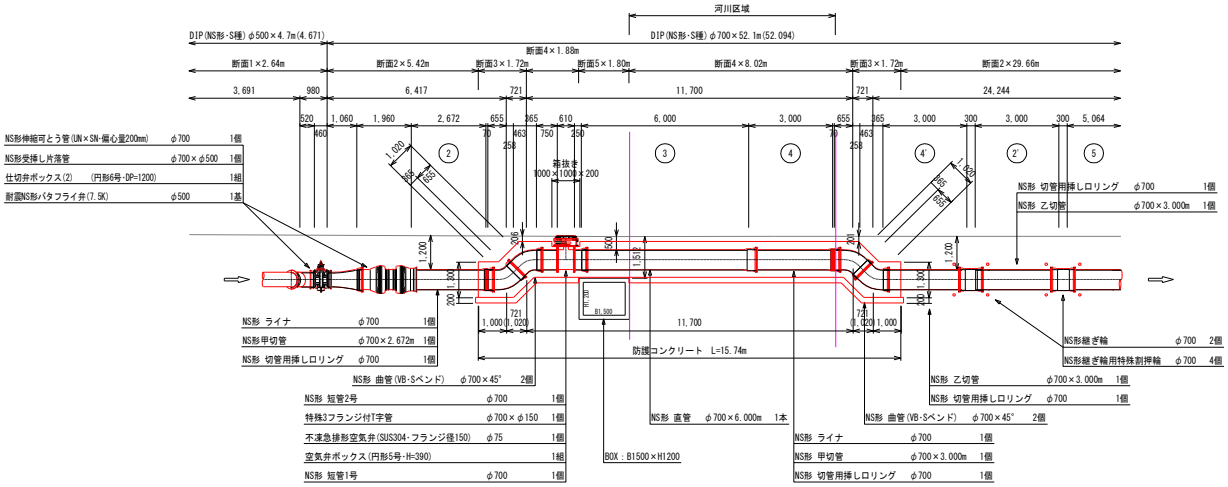

防護コンクリート断面図　S=1:30

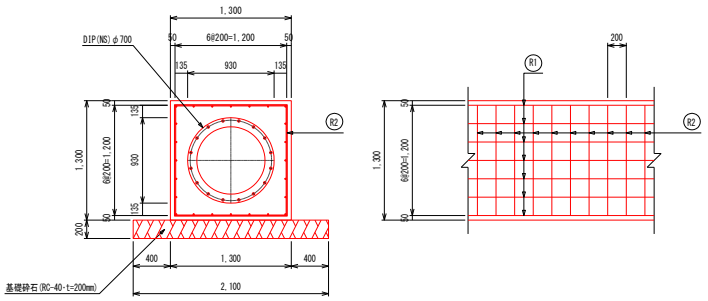

(10.0m当り)

名　称	算　式	単位	数　量
防護コンクリート	(B)1.30m×(H)1.30m		
コンクリート (σck=24N/mm2)	(1.30×1.30-0.733^2×π/4)×10.0	m3	12.680
型枠 (鉄筋構造物)	1.30×2×10.0	m2	26.00
基礎砕石 (RC-40,t=200mm)	2.1×10.0	m2	21.00
鉄筋 (SD345,D13)	(R1)　24×0.995×10.000	kg	238.800
	(R2)　10.00/0.20×0.995×2.900×2	kg	288.550
	合計	kg	527.350

数　量　計　算　書

名　　称	算　　式	単位	数　　量
防護コンクリート		式	1.0
施工延長		m	15.74
コンクリート （ σck=24N/mm2 ）	12.680×15.740／10.00-1.000×1.000×0.200	m3	19.758
型枠 （ 鉄筋構造物 ）	26.000×15.740／10.00+1.000×0.200×4	m2	44.920
基礎砕石 （ RC-40,t=200mm ）	21.000×15.740／10.00-2.100×1.800	m2	29.270
鉄筋 （ SD345,D13 ）	527.350×15.740／10.00	kg	830.049

数　量　計　算　書

算 式 根 拠 と な る 構 造 図

名　称 ：　土工断面5

平 面 図

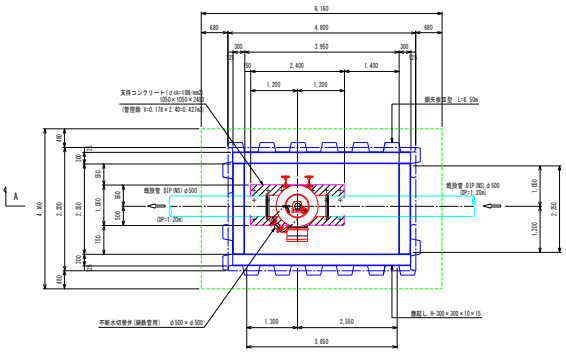

B-B 断 面 図

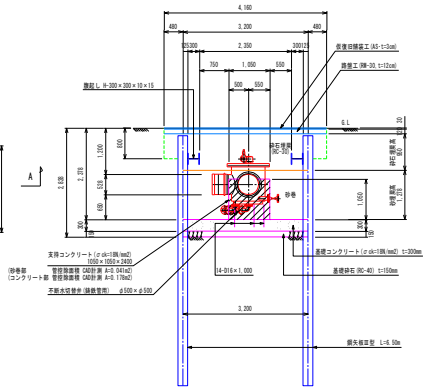

A-A 断 面 図

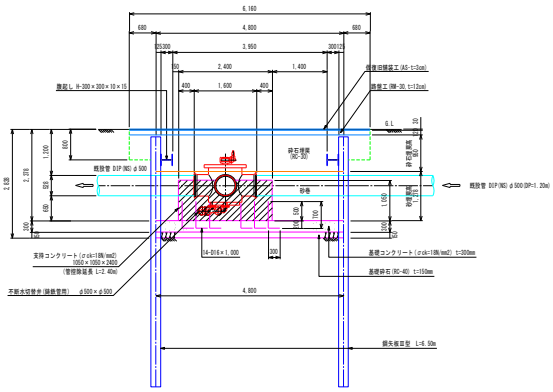

名　称	算　式	単位	数　量
基礎工	B (m) × L (m) × H (m)		
	3.2　4.8　0.3	式	1.0
コンクリート			
(σ ck=18N/mm2)	3.20×4.80×0.30	m3	4.608
基礎砕石			
(RC-40,t=200mm)	3.20×4.80	m2	15.36
支持コンクリート	B (m) × H (m) × L(m)　管控除		
	1.05　1.05　2.40　0.178	式	1.0
コンクリート			
(σ ck=18N/mm2)	(1.05×1.05−0.178)×2.40	m3	2.219
型枠			
(無筋構造物)	1.05×2×2.40＋(1.05×1.05-0.178)×2	m2	6.89
鉄筋			
(SD345,D16)	14×1.56×1.000	kg	21.840

数量計算書

工種 ：

名　　称	規　格	計　　算　　式	数　量
管材費			1.0 式
NS形直管	φ500×6.0m	S種管・内面粉体塗装	1.0 本
NS形直管	φ700×6.0m	S種管・内面粉体塗装	7.0 本
不断水切替弁	φ500×φ500	鋳鉄管用・NS形挿し口	1.0 基
NS形ライナ	φ500		1.0 個
NS形切管用挿し口リング	φ500		1.0 個
NS形曲管	φ500×45°	内面粉体塗装	2.0 個
NS形受挿し片落管	φ700×φ500	内面粉体塗装	1.0 個
NS形ライナ	φ700		3.0 個
NS形切管用挿し口リング	φ700		6.0 個
NS形曲管	φ700×90°	内面粉体塗装	1.0 個
NS形曲管	φ700×45°	内面粉体塗装	5.0 個
NS形曲管	φ700×11 1/4°	内面粉体塗装	1.0 個
NS形曲管	φ700×5 5/8°	内面粉体塗装	1.0 個
NS形継ぎ輪	φ700	内面粉体塗装	2.0 個
NS形短管1号	φ700	内面粉体塗装	1.0 個
NS形短管2号	φ700	内面粉体塗装	1.0 個

数 量 計 算 書

工種 ：

名　　称	規　格	計　　算　　式	数　量
NS形継ぎ輪用特殊割押輪	φ700		4.0 個
NS形フランジ付T字管	φ700×φ75	内面粉体塗装	1.0 個
特殊3フランジT字管	φ700×φ150	SUS304	1.0 個
NS形伸縮可とう管	φ700	UN×SN・偏心量200mm	1.0 個
NS形伸縮可とう管	φ700	UN×UN・偏心量200mm	1.0 個
耐震NS形バタフライ弁	φ500	2種 7.5K	1.0 基
フランジ短管	φ75×500L	内面粉体塗装	1.0 個
ボール式補修弁	φ75×150L	レバー式	1.0 個
水道用急排空気弁	φ75	FCD製・7.5K	1.0 基
不凍急排空気弁	φ75	SUS304・フランジ径150	1.0 基
フランジ継手材	φ700	7.5K GFガスケット1号 1枚 BN(SUS304)M30×110L×16本	2.0 組
フランジ継手材	φ150	7.5K RFパッキン 1枚 BN(SUS304)M16×75L×6本	1.0 組
フランジ継手材	φ75	7.5K RFパッキン 1枚 BN(SUS304)M16×75L×4本	2.0 組
フランジ継手材	φ75	7.5K GFガスケット1号 1枚 BN(SUS304)M16×75L×4本	1.0 組
仕切弁鉄蓋	φ600×110H	WA-63G-11A	2.0 個
空気弁鉄蓋	φ600×110H	WA-63G-11A	1.0 個
調整リング	φ600×50H	85φ60 H5	2.0 個

数 量 計 算 書

工種 ：

名　　称	規　格	計　　算　　式	数　量
調整リング	φ600×100H	85φ60 H10	2.0 個
斜壁	φ600×φ900×500H	6×9×5	3.0 個
底版	φ900×125H	スラブ140	3.0 個
空気弁鉄蓋	φ700×100H	WOS-70G-10L	1.0 個
調整リング	φ700×50K	WO-70-50K	1.0 個
上下部壁	φ700×200H	NHVO-70-200AC	1.0 個
底版	φ700×40S	NHVO-70-40S	1.0 個
ポリエチレンスリーブ	φ500×7.0m	7.0×(1+0)/6.0×4.7/7.0	1.0 枚
固定バンド	φ500	4×(1+0)×(6.0-1.0)/6.0×4.7/7.0	3.0 個
ポリエチレンスリーブ	φ700×7.0m	7.0×(1+0)/6.0×(52.1-15.7+0.2)/7.0	7.0 枚
固定バンド	φ700	4×(1+0)×(6.0-1.0)/6.0×(52.1-15.7+0.2)/7.0	18.0 個
埋設標示シート	W150・2倍折込み	(4.7+52.1)/50	1.2 巻

数 量 計 算 書

工種 ：

名　　称	規　格	計　　算　　式	数　量
切管集計			
① NS形甲切管	φ500		1.628 m
② NS形甲切管	φ700		2.672 m
④ NS形甲切管	φ700		3.000 m
⑧ NS形甲切管	φ700		1.548 m
②’ NS形乙切管	φ700		3.000 m
④’ NS形乙切管	φ700		3.000 m
⑤’ NS形乙切管	φ700		5.064 m

数 量 計 算 書

工種 ：

名　　称	規　格	計　　算　　式	数　量
管工費			1.0 式
鋳鉄管布設工	φ500	吊込み据付(機械力)	4.7 m
鋳鉄管布設工	φ700	吊込み据付(機械力)	52.1 m
NS形継手工	φ500	ライナを含む	1.0 口
NS形継手工	φ500		4 口
NS形継手工	φ700	ライナを含む	3.0 口
NS形継手工	φ700		20.0 口
フランジ継手工	φ700(7.5K)		2.0 口
切断・溝切り2工程	φ500	NS形パイプ切削切断機使用	1.0 口
切断・溝切り2工程	φ700	NS形パイプ切削切断機使用	6.0 口
NS形継手挿口加工	φ500		1.0 口
NS形継手挿口加工	φ700		6.0 口
伸縮可とう管設置	φ700，U×S		1.0 基
伸縮可とう管設置	φ700，U×U		1.0 基
切替弁穿孔工事費	φ500×φ500		1.0 箇所
バタフライ弁設置(機械力)	φ500		1.0 基
空気弁設置	φ75		2.0 基

数 量 計 算 書

工種 ：

名　　称	規　格	計　　算　　式	数　量
フランジ継手工	φ75(7.5K)		2.0 口
蓋据付工(受枠とも)及び調整ｺﾝｸﾘｰﾄﾌﾞﾛｯｸ据付工		調整ｺﾝｸﾘｰﾄﾌﾞﾛｯｸ使用する	3.0 組
ﾌﾞﾛｯｸ据付工	斜壁，直壁，ｽﾗﾌﾞ		7.0 個
空気弁鉄蓋設置	円形5号	内寸700×高さ100	1.0 個
調整リング設置	円形5号	内寸700×高さ50	1.0 個
上部壁設置	円形5号	内寸700×高さ200	1.0 個
底版設置	円形5号	内寸700×高さ40	1.0 個
ポリエチレンスリーブ被覆	φ500		4.7 m
ポリエチレンスリーブ被覆	φ700		36.6 m
管明示シート工			56.8 m

数　量　計　算　書

(1.0式当り)

名　称 / 規　格	算　　式	単位	数　量
積上げ安全費		式	1.0
施工日数			
	鋼矢板圧入	日	2.0
	路面覆工	日	1.0
	地盤改良工　底版部　薬液注入工法	日	2.0
	地盤改良工　矢板欠損部　高圧噴射攪拌工法	日	4.0
	切替弁設置部　掘削工	日	1.0
	基礎コンクリート(養生含む)	日	2.0
	支持コンクリート(養生含む)	日	2.0
	不断水切替弁設置工事	日	2.0
	切替弁設置部　埋戻工	日	1.0
	矢板切断工	日	1.0
	管布設工(NS-DIPφ700～500) 施工延長　56.8m　日進量　6.0m	日	10.0
	防護コンクリート (基礎砕石・型枠・鉄筋・CON打設・養生・脱型)	日	7.0
	合計	日	35.0
供用日数	35×1.7	日	60.0
交通誘導員配置			
交通誘導員(B)	1班3人配置 60×3人	人	180

数　量　計　算　書

(1.0式当り)

名　称 / 規　格	算　　式	単位	数　　量
積上げ技術経費		式	1.0
通水試験工	φ800以下 既設管と連絡して給水車が不要の場合	日	1.0
	管布設工(NS-DIPφ700～500) 施工延長　φ700=　52.1m　　φ500=　4.7m	m	56.8

数　量　総　括　表

NO.1

工　種	種　別	細　別	規　格	単位	数量	備考
吉野川北岸工業用水道　今切第一配水支管修正設計業務（水道移設工）						
水道移設工						
作業土工				式	1.0	
	取壊し工					
		舗装版切断工	t=15cm以下	m	317.4	ｺﾝｸﾘｰﾄｶｯﾀ(ﾊﾞｷｭｰﾑ式・湿式) 切削深20cm級 ﾌﾞﾚｰﾄﾞ径56cm
		舗装版破砕積込	AS・t=15cm以下	m2	95.22	ﾊﾞｯｸﾎｳ山積0.45m3(平積0.35m3) ｸﾛｰﾗ型 排出ｶﾞｽ対策型(第1次)
	土工					
		掘削	土砂	m3	92.87	ﾊﾞｯｸﾎｳ山積0.13m3(平積0.1m3) ｸﾛｰﾗ型 排出ｶﾞｽ対策型(第2次)
		埋戻	砂巻	m3	9.44	ﾊﾞｯｸﾎｳ山積0.13m3(平積0.1m3) ｸﾛｰﾗ型 排出ｶﾞｽ対策型(第2次)
		埋戻	RC-30	m3	75.80	ﾊﾞｯｸﾎｳ山積0.13m3(平積0.1m3) ｸﾛｰﾗ型 排出ｶﾞｽ対策型(第2次)
		路盤工	RM-30・t=12cm	m2	70.29	人力施工・施工幅1.8m未満
	運搬・処分工					
		残土仮置運搬工	土砂	m3	92.87	BH0.13m3積込・DT2t積 DID区間無・運搬距離L=2.0km
		残土運搬工	土砂	m3	92.87	BH0.8m3積込・DT10t積 DID区間無・運搬距離L=6.6km
		産廃運搬工	AS殻	m3	5.17	BH0.13m3積込・DT2t積 DID区間・運搬距離L=4.9km
		残土処分費	土砂	m3	92.9	
		建設廃材処分費	AS塊	m3	5.17	
		建設汚泥処分費		t	0.10	
	復旧工					
		仮復旧舗装工	AS・t=3cm	m2	95.22	車道・路肩、再生密粒度AS混合物(13)
	仮設工					
		アルミ矢板土留工	両側分	m	10.2	掘削深2.0m以下 矢板長2.0m,支保工1段
	付帯工			式	1.0	
		コンクリート削孔	φ100×150L	孔	3.0	
		モルタル補修	1:3	m3	0.003	
	賃料			式	1.0	
		アルミ矢板	L=2.0m	枚	22	賃料日数＝11日
		水圧四面梁	IS型(120cm～162cm)	本	4	賃料日数＝11日
		水圧四面梁	IL型(146cm～217cm)	本	2	賃料日数＝11日
		アルミ腹起し	110～120×120～130×2000mm	本	2	賃料日数＝11日
		水圧式サポート	調整長590～650mm	本	2	賃料日数＝11日
		水圧手動ポンプ		台	1	賃料日数＝11日
	積上運搬費					
		運搬費(往復)	仮設材等の運搬	t	0.40	製品長12m以内 運搬距離67km

数　量　総　括　表

NO.2

工　種	種　別	細　別	規　格	単位	数量	備考
吉野川北岸工業用水道　今切第一配水支管修正設計業務（水道移設工）						
配水管布設替工	GX-DIPφ100			式	1.0	
	管材費			式	1.0	
		GX形直管	φ100×4.0m	本	5.0	1種管･内面粉体塗装
		GX形 G-Linkｾｯﾄ	φ100	組	13.0	
		GX形 接合ｾｯﾄ	φ100	組	2.0	
		GX形 ライナ	φ100	個	1.0	
		GX形 曲管	φ100×45°	個	1.0	内面粉体塗装
		GX形 両受曲管	φ100×22° 1/2	個	3.0	内面粉体塗装
		GX形 継ぎ輪	φ100	個	2.0	内面粉体塗装
		GX形両受短管	φ100	個	2.0	内面粉体塗装
		不断水割T字管(鋳鉄管用)	φ100×φ75	個	2.0	
		不断水仕切弁(鋳鉄管用)	φ100	基	3.0	
		仕切弁鉄蓋	φ250×150H	個	5.0	CVOS-21G-15L(HMS*)
		調整リング	φ250×50K	個	5.0	NHVO-25-50K
		上部壁	φ250×150A	個	5.0	NHVO-25-150A
		中部壁	φ250×100B	個	3.0	NHVO-25-100B
		中部壁	φ250×200B	個	7.0	NHVO-25-200B
		下部壁	φ250×300C	個	5.0	NHVO-25-300C
	管工費			式	1.0	
		鋳鉄管布設工	φ100	m	18.5	吊込み据付(機械力)
		GX形継手工(直管)	φ100	口	4.0	
		GX形継手工(異形管)	φ100	口	2.0	
		GX形継手工(異形管)	φ100	口	13.0	G-Linkを用いた異形管の接合
		鋳鉄管切断工	φ100	口	8.0	エンジンカッター使用
		不断水仕切弁穿孔工事費	φ100	ヶ所	3.0	鋳鉄管用
		不断水連絡工	φ100×φ75	ヶ所	2.0	
		仕切弁鉄蓋設置	円形1号	個	5.0	内寸250×高さ150
		調整リング設置	円形1号	個	5.0	内寸250×高さ50
		上部壁設置	円形1号	個	5.0	内寸250×高さ150
		中部壁設置	円形1号	個	3.0	内寸250×高さ100
		中部壁設置	円形1号	個	7.0	内寸250×高さ200
		下部壁設置	円形1号	個	5.0	内寸250×高さ300
		底版設置	円形1号	個	5.0	内寸250×高さ40
		ポリエチレンスリーブ被覆工	φ100	m	18.5	
		管明示シート工		m	24.5	
		硬質塩ビ管布設	φ50	m	15.5	
		TS継手工	φ75	口	1.0	
		TS継手工	φ50	口	22.0	

数　量　総　括　表

NO.3

工　種	種　別	細　別	規　格	単位	数量	備考
吉野川北岸工業用水道　今切第一配水支管修正設計業務（水道移設工）						
		塩ﾋﾞ管切断工	φ50	口	10.0	
		サドル分水栓建込工	φ100×φ50	箇所	1.0	配水管(鋳鉄管)
		コア取付け工	φ50	箇所	1.0	
		止水栓取付け工	VP用φ50	箇所	1.0	止水栓筐取付けを含む
		鋼管ねじ込み接合	50A	口	3.0	
		既設鋳鉄管撤去工	φ100	m	18.5	
		既設鋳鉄管切断工	φ100	口	10.0	
		仮設硬質塩ビ管撤去	φ50	m	8.5	
		仮設塩ﾋﾞ管切断工	φ50	口	4.0	撤去
		フランジ継手工	φ75･7.5K	口	1.0	
給水管切替工	HIVPφ40			式	1.0	
	管材費			式	1.0	
		HIVP	φ40×4.0m	本	3.0	
		止水ユニオン(GN付)	φ40	個	1.0	HIユニオン･ガイドナット･パッキン
		メタル入りバルブソケット	φ40	個	2.0	
		HI ソケット	φ40	個	1.0	
		SKX エルボ	φ40×90°	個	2.0	
		SKX エルボ	φ40×22° 1/2	個	1.0	
		SKX ソケット	φ40	個	1.0	
		サドル分水栓(CIP用)	φ100×φ40	個	1.0	
		密着コア	φ40	個	1.0	
		プレインゲート弁(10K)	φ40	基	1.0	ロング栓棒タイプ
		仕切弁鉄蓋	φ250×150H	個	1.0	CVOS-21G-15L(HMS*)
		上部壁	φ250×150A	個	1.0	NHVO-25-150A
		中部壁	φ250×200B	個	2.0	NHVO-25-200B
		下部壁	φ250×300C	個	1.0	NHVO-25-300C
		底版	φ250×60S	個	1.0	NHVO-25-60S
		埋設標示シート	W150･2倍折込み	巻	0.2	
	管工費			式	1.0	
		硬質塩化ﾋﾞﾆﾙ管布設	φ40	m	9.5	
		TS継手工	φ40	口	10.0	
		塩ﾋﾞ管切断工	φ40	口	5.0	
		サドル分水栓建込工	φ100×φ40	箇所	1.0	鋳鉄管
		コア取付け工	φ40	箇所	1.0	
		止水栓取付け工	VP用φ40	箇所	1.0	止水栓のみ取付け
		鋼管ねじ込み接合	40A	口	3.0	
		仕切弁鉄蓋設置	円形1号	個	1.0	内寸250×高さ150

数　量　総　括　表

NO.4

工　種	種　別	細　別	規　格	単位	数量	備考
吉野川北岸工業用水道　今切第一配水支管修正設計業務（水道移設工）						
	管工費					
		上部壁設置	円形1号	個	1.0	内寸250×高さ150
		中部壁設置	円形1号	個	1.0	内寸250×高さ100
		中部壁設置	円形1号	個	2.0	内寸250×高さ200
		下部壁設置	円形1号	個	1.0	内寸250×高さ300
		底版設置	円形1号	個	1.0	内寸250×高さ40
		管明示シート工		m	9.5	
仮設配水管布設工	HIVPφ75･φ50			式	1.0	
	管材費			式	1.0	
		HIVP	φ75×4.0m	本	6.0	
		HI エルボ	φ75	個	8.0	
		HI ソケット	φ75	個	2.0	
		HI 径違いチーズ	φ75×φ50	個	1.0	
		VC短管1号	φ75	個	2.0	離脱防止金具付
		フランジ継手材	φ75	組	2.0	BN(SUS304)M16×75L×4本
		HIVP	φ50×4.0m	本	2.0	
		HI エルボ	φ50	個	3.0	
		メタル入りバルブソケット	φ50	個	2.0	
		青銅製仕切弁(10K)	φ50	基	1.0	JIS型
		伸縮止水栓用鉄蓋	φ50用	個	1.0	
		VU	φ150×4.0m	本	0.2	
	管工費			式	1.0	
		硬質塩化ﾋﾞﾆﾙ管布設	φ75	m	21.2	
		RR継手工	φ75	口	2.0	離脱防止金具使用
		TS継手工	φ75	口	22.0	
		フランジ継手工	φ75･7.5K	口	2.0	
		塩ﾋﾞ管切断工	φ75	口	10.0	
		硬質塩化ﾋﾞﾆﾙ管布設	φ50	m	6.7	
		TS継手工	φ50	口	8.0	
		塩ﾋﾞ管切断工	φ50	口	4.0	
		止水栓取付け工	VP用φ50	箇所	1.0	止水栓筐取付けを含む
		鋼管ねじ込み接合	50A	口	2.0	
		仮設硬質塩ビ管撤去	φ75	m	20.5	
		RR継手取外し工	φ75	口	2.0	離脱防止金具使用
		フランジ継手取外し工	φ75･7.5K	口	2.0	
		仮設塩ﾋﾞ管切断工	φ75	口	6.0	撤去
		仮設硬質塩ビ管撤去	φ50	m	6.7	
		仮設塩ﾋﾞ管切断工	φ50	口	3.0	撤去

数　量　総　括　表

NO.5

工　種	種　別	細　別	規　格	単位	数量	備考
吉野川北岸工業用水道　今切第一配水支管修正設計業務（水道移設工）						
仮設給水管布設工	HIVPφ40			式	1.0	
	管材費			式	1.0	
		HIVP	φ40×4.0m	本	6.0	
		止水ユニオン(GN付)	φ40	個	1.0	HIユニオン･ガイドナット･パッキン
		メタル入りバルブソケット	φ40	個	2.0	
		HI ソケット	φ40	個	4.0	
		HI エルボ	φ40×90°	個	6.0	
		SKX エルボ	φ40×90°	個	1.0	
		SKX ソケット	φ40	個	1.0	
		SKX チーズ	φ40×φ40	個	1.0	
		SKX おねじ付ソケット	φ40	個	2.0	
		サドル分水栓(CIP用)	φ100×φ40	個	1.0	
		密着コア	φ40	個	1.0	
		プレインゲート弁(10K)	φ40	基	2.0	ロング栓棒タイプ
		仕切弁鉄蓋	φ250×150H	個	2.0	CVOS-21G-15L(HMS*)
		上部壁	φ250×150A	個	2.0	NHVO-25-150A
		中部壁	φ250×100B	個	2.0	NHVO-25-100B
		中部壁	φ250×200B	個	4.0	NHVO-25-200B
		下部壁	φ250×300C	個	2.0	NHVO-25-300C
		底版	φ250×60S	個	2.0	NHVO-25-60S
		閉栓キャップ	φ40	個	1.0	
	管工費			式	1.0	
		硬質塩化ﾋﾞﾆﾙ管布設	φ40	m	14.8	
		TS継手工	φ40	口	22.0	
		塩ﾋﾞ管切断工	φ40	口	12.0	
		サドル分水栓建込工	φ100×φ40	箇所	1.0	鋳鉄管
		コア取付け工	φ40	箇所	1.0	
		止水栓取付け工	VP用φ40	箇所	1.0	止水栓のみ取付け
		鋼管ねじ込み接合	40A	口	4.0	
		仕切弁鉄蓋設置	円形1号	個	1.0	内寸250×高さ150
		上部壁設置	円形1号	個	1.00	内寸250×高さ150
		中部壁設置	円形1号	個	1.0	内寸250×高さ100
		中部壁設置	円形1号	個	2.0	内寸250×高さ200
		下部壁設置	円形1号	個	1.0	内寸250×高さ300
		底版設置	円形1号	個	1.0	内寸250×高さ40
		管明示シート工		m	7.7	
		仮設硬質塩ビ管撤去	φ40	m	13.3	
		仮設塩ﾋﾞ管切断工	φ40	口	5.0	撤去

数　量　総　括　表

NO.6

工　種	種　別	細　別	規　格	単位	数量	備考
吉野川北岸工業用水道　今切第一配水支管修正設計業務（水道移設工）						
舗装復旧工				式	1.0	
	取壊し工					
		舗装版切断工	t=15cm以下	m	78.30	
		舗装版破砕積込	AS・t=15cm以下	m2	316.03	
	土工					
		掘削	土砂	m3	3.62	ﾊﾞｯｸﾎｳ山積0.45m3(平積0.35m3) ｸﾛｰﾗ型 排出ｶﾞｽ対策型(第1次)
	運搬・処分工					
		残土仮置運搬工	土砂	m3	3.6	BH0.13m3積込・DT2t積 DID区間無・運搬距離L=2.0km
		残土運搬・処分工	土砂	m3	3.6	BH0.8m3積込・DT10t積 DID区間無・運搬距離L=6.6km
		産廃運搬・処分工	AS殻	m3	12.2	BH0.35m3積込・DT4t積 DID区間・運搬距離L=4.9km
		残土処分費	土砂	m3	3.6	
		建設廃材処分費	AS塊	m3	12.2	
		建設汚泥処分費		t	0.1	
	舗装復旧工					
		表層工	再生密粒度AS・t=5cm	m2	316.0	車道・路肩、再生密粒度AS混合物(13)ﾌﾟﾗｲﾑｺｰﾄ
		不陸整正	補足材t=3cm・RM-30	m2	316.0	機械施工
	区画線工					
		実線	15cm	m	82.7	溶融式(手動)［供用区間］ 時間的制約;無
		実線	45cm	m	7.7	溶融式(手動)［供用区間］ 時間的制約;無
		破線	45cm	m	5.0	溶融式(手動)［供用区間］ 時間的制約;無
		破線	30cm	m	1.5	溶融式(手動)［供用区間］ 時間的制約;無
積上げ運搬費				式	1.0	
	運搬費	仮設材等の運搬	製品長12m以内 運搬距離10kmまで	式	1.0	
		運搬費(往復)		t	0.4	
		仮設材等積込み・取卸し 基地→現場→基地		t	0.4	
安全費						
	交通管理工	交通誘導員(B)		人	93.0	
積上げ技術管理費						
	技術管理費					
		通水試験工	φ800以下	日	0.4	既設管と連絡して 給水車が不要の場合

数　量　計　算　書

(1.0式当り)

名　称 / 規　格	算　　式	単位	数　　量
作業土工		式	1.0
土工延長	18.44+21.04+17.91+2.04+25.10+2.60+2.00 ＋4.53+1.02+0.50+18.84+1.45+24.83+18.40	m	158.70
取壊し工			
舗装版切断工 t=15cm以下	舗装版切断工計算書より	m	317.4
舗装版破砕積込 AS･t=15cm以下	10.14+11.57+9.85+1.12+13.81+3.38+1.80 ＋6.80+1.53+0.28+10.36+0.80+13.66+10.12	m2	95.22
土工			
掘削 土砂	12.91+14.10+6.27+1.37+8.53+5.64+2.72 ＋10.33+1.76+0.35+6.78+0.97+8.44+12.70	m3	92.87
埋戻 砂巻	2.95+2.69+0.29+3.51	m3	9.44
埋戻 RC-30	11.62+9.89+3.58+1.08+5.02+5.28+2.54 ＋9.60+1.61+0.32+5.65+0.88+6.95+11.78	m3	75.80
路盤工 RM-30･t=12cm	10.14+11.57+3.38+1.80＋6.80+1.38 +0.28+10.36+0.80+13.66+10.12	m2	70.29
運搬･処分工			
残土仮置運搬工 （土砂）	12.91+14.10+5.64+2.72＋10.33+1.76 +0.35+6.78+0.97+8.44+12.70	m3	92.87
残土運搬工 （土砂）	12.91+14.10+5.64+2.72＋10.33+1.76 +0.35+6.78+0.97+8.44+12.70	m3	92.87
産廃運搬工 （AS殻）	0.55+0.63+0.18+0.10＋0.36+0.08 +0.02+0.57+0.04+0.74+0.55	m3	5.17
残土処分費 （土砂）	12.91+14.10+5.64+2.72＋10.33+1.76 +0.35+6.78+0.97+8.44+12.70	m3	92.87
建設廃材処分費 （AS塊）	0.55+0.63+0.18+0.10＋0.36+0.08 +0.02+0.57+0.04+0.74+0.55	m3	5.17
建設汚泥処分費	建設汚泥計算書より	t	0.10
復旧工			
仮復旧舗装工 AS･t=3cm	10.14+11.57+3.38+1.80＋6.80+1.53 +0.28+10.36+0.80+13.66+10.12	m2	95.22
仮設工			
アルミ矢板土留工 両側分	2.60+2.00＋4.53+1.02	m	10.15

数　量　計　算　書

(1.0式当り)

名　称 / 規　格	算　　式	単位	数　量
賃料			
施工日数	施工日数　5日	日	5.0
供用日数 （往復運搬日加算）	5.0×1.7＋2.0	日	11.0
アルミ矢板 （L=2.0m）		枚	22
供用日数		供用日	11
水圧四面梁 （1S型）	1S型(120cm～162cm)	本	4
供用日数		供用日	11
水圧四面梁 （1L型）	1L型(146cm～217cm)	本	2
供用日数		供用日	11
アルミ腹起し （L=2.0m）	110～120×120～130×2,000mm	本	2
供用日数		供用日	11
水圧式サポート （アルミ製）	調整長590～650mm	本	2
供用日数		供用日	11
水圧手動ポンプ （タンク水量15～19L）		台	1
供用日数		供用日	11
運搬費 往復	仮設材等の運搬 製品長12m以内･運搬距離10kmまで	式	1.00
アルミ矢板 L=2.0m	10 kg/枚(参考値) 10.0×22	kg	220.0
水圧四面梁 1S型	19.2 kg/本(参考値) 19.2×4	kg	76.8
水圧四面梁 1L型	24.3 kg/本(参考値) 24.3×2	kg	48.6
アルミ腹起し L=2.0m	17 kg/本(参考値) 17.0×2	kg	34.0
水圧式サポート アルミ製	7.6 kg/本(参考値) 7.6×2	kg	15.2
計		kg	394.6
		t	0.4

数　量　計　算　書

(1.0式当り)

名　称 / 規　格	算　　式	単位	数　　量
付帯工			
コンクリート削孔 φ100×150L		孔	3.0
モルタル補修 1:3	0.1^2×π／4×0.15×1	m3	0.001
	(0.1^2×π／4×0.15−0.06^2×π／4×0.15)×1	m3	0.001
	(0.1^2×π／4×0.15−0.048^2×π／4×0.15)×1	m3	0.001
		m3	0.003

舗装版切断工計算書

項　　目	断面	計　　算　　式	面　　積
ｱｽﾌｧﾙﾄ舗装版	1	18.440×2	36.880　m
t≦15cm	2	21.040×2	42.080　m
	3	17.910×2	35.820　m
	4	2.040×2	4.080　m
	5	25.100×2	50.200　m
	6	2.600×2	5.200　m
	7	2.000×2	4.000　m
	8	4.530×2	9.060　m
	9	1.020×2	2.040　m
	10	0.500×2	1.000　m
	11	18.840×2	37.680　m
	12	1.450×2	2.900　m
	13	24.830×2	49.660　m
	14	18.400×2	36.800　m
合　計			317.400　m

建 設 汚 泥 計 算 書

名　称	舗装厚	計　算　式	面　積
ｱｽﾌｧﾙﾄ舗装版			
	t=5cm	2.30×10^-2×0.05×36.880	0.042　m3
	t=5cm	2.30×10^-2×0.05×42.080	0.048　m3
	t=5cm	2.30×10^-2×0.05×35.820	
	t=5cm	2.30×10^-2×0.05×4.080	
	t=5cm	2.30×10^-2×0.05×50.200	
	t=5cm	2.30×10^-2×0.05×5.200	
	t=5cm	2.30×10^-2×0.05×4.000	
	t=5cm	2.30×10^-2×0.05×9.060	
	t=5cm	2.30×10^-2×0.05×2.040	
	t=5cm	2.30×10^-2×0.05×1.000	
	t=5cm	2.30×10^-2×0.05×37.680	
	t=5cm	2.30×10^-2×0.05×2.900	
	t=5cm	2.30×10^-2×0.05×49.660	
	t=5cm	2.30×10^-2×0.05×36.800	
合　計			0.090　m3
		(重量換算値)　0.090× 1.10 (t/m3)	0.099　t

数　量　計　算　書

算 式 根 拠 と な る 構 造 図

名　称 ：　土工断面1

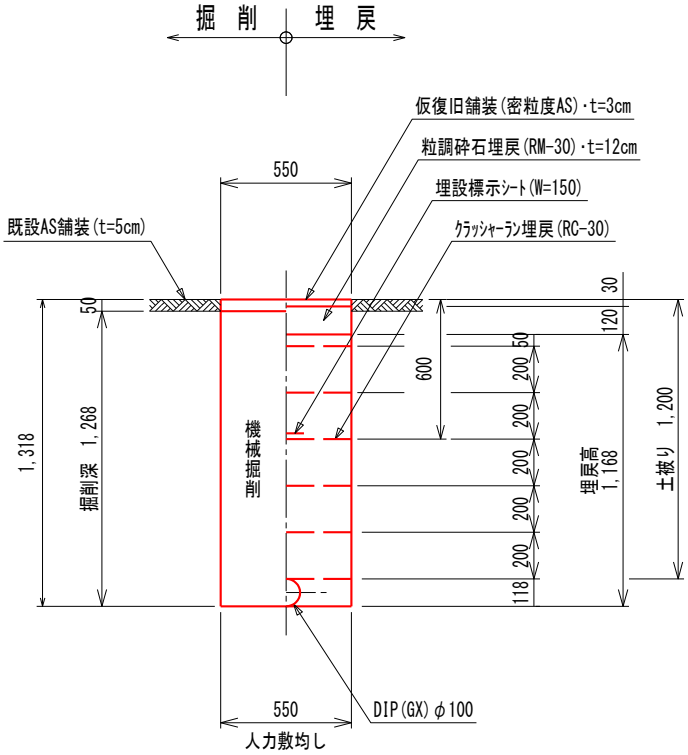

(1.0m当り)

名　称	算　式	単位	数　量
取壊し工			
舗装版切断工 （t=15cm以下）	両側切断	m	2.00
舗装版破砕積込 （AS･t=15cm以下）	0.550	m2	0.55
土工			
掘削 （土砂）	0.55×1.268	m3	0.70
埋戻 （RC-30）	0.55×1.168-0.118^2×π/4	m3	0.63
路盤工 （RM-30･t=12cm）	0.550	m2	0.55

数　量　計　算　書

名　　称	算　　式	単位	数　　量
運搬・処分工			
残土仮置運搬工 （土砂）	BH0.13m3積込・ダンプトラック2t積・DID区間無・運搬距離L=2.0km 掘削数量と同じ。	m3	0.70
残土運搬・処分工 （土砂）	BH0.8m3積込・ダンプトラック10t積・DID区間無・運搬距離L=6.6km 掘削数量と同じ。	m3	0.70
産廃運搬・処分工 （AS殻）	BH0.13m3積込・ダンプトラック2t積・DID区間・運搬距離L=4.9km 0.55×0.05	m3	0.03
残土処分費 （土砂）		m3	0.70
建設廃材処分費 （AS塊）		m3	0.03
建設汚泥処分費	2.3×10^-2×t×L×1.10	t	
復旧工			
仮復旧舗装工 （AS・t=3cm）	車道・路肩 再生ｱｽﾌｧﾙﾄ混合物(再生密粒度 AS混合物 (13)) 0.55	m2	0.55

数　量　計　算　書

名　　称	算　　式	単位	数　　量
土工断面1			
		式	1.00
土工延長			
	8.75+9.69	m	18.44
取壊し工			
舗装版切断工			
（t=15cm以下）	別途計算書参照	m	
舗装版破砕積込			
（AS･t=15cm以下）	0.55×18.44	m2	10.14
土工			
掘削			
（土砂）	0.70×18.44	m3	12.91
埋戻			
（RC-30）	0.63×18.44	m3	11.62
路盤工			
（RM-30･t=12cm）	0.55×18.44	m2	10.14
運搬･処分工			
残土仮置運搬工	BH0.13m3積込･ダンプトラック2t積･DID区間無･運搬距離L=2.0km		
（土砂）	掘削数量と同じ。	m3	12.91
残土運搬･処分工	BH0.8m3積込･ダンプトラック10t積･DID区間無･運搬距離L=6.6km		
（土砂）	掘削数量と同じ。	m3	12.91
産廃運搬･処分工	BH0.13m3積込･ダンプトラック2t積･DID区間･運搬距離L=4.9km		
（AS殻）	0.03×18.44	m3	0.55
残土処分費			
（土砂）		m3	12.91
建設廃材処分費			
（AS塊）		m3	0.55
建設汚泥処分費			
	別途計算書参照	t	
復旧工			
仮復旧舗装工	車道･路肩 再生ｱｽﾌｧﾙﾄ混合物(再生密粒度 AS混合物 (13))		
（AS･t=3cm）	0.55×18.44	m2	10.14

数　量　計　算　書

算 式 根 拠 と な る 構 造 図

名　称 ：　土工断面2

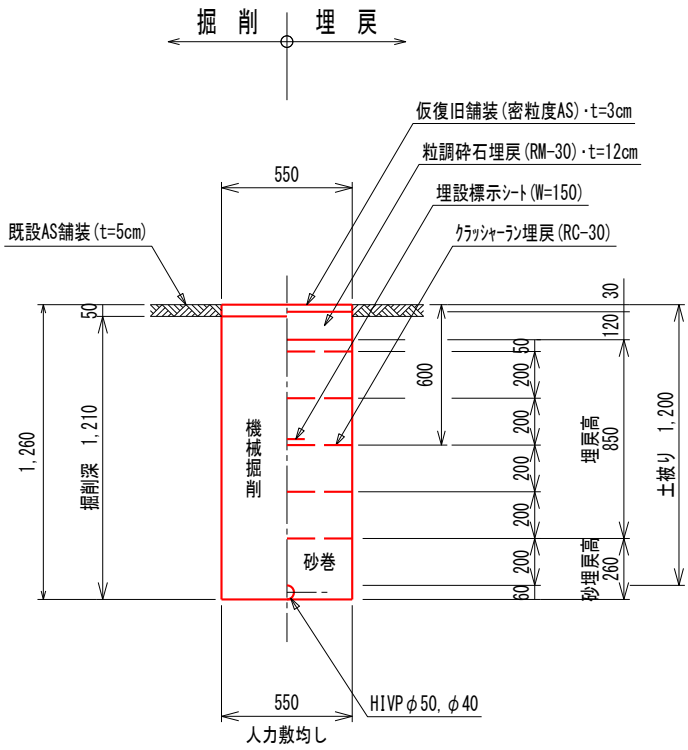

(1.0m当り)

名　称	算　式	単位	数　量
取壊し工			
舗装版切断工 （t=15cm以下）	両側切断	m	2.00
舗装版破砕積込 （AS･t=15cm以下）	0.550	m2	0.55
土工			
掘削 （土砂）	0.55×1.210	m3	0.67
埋戻 （砂巻）	0.55×0.260-0.060^2×π/4	m3	0.14
埋戻 （RC-30）	0.55×0.85	m3	0.47
路盤工 （RM-30･t=12cm）	0.550	m2	0.55

数　量　計　算　書

名　　称	算　　式	単位	数　　量
運搬・処分工			
残土仮置運搬工 （土砂）	BH0.13m3積込・ダンプトラック2t積・DID区間無・運搬距離L=2.0km 掘削数量と同じ。	m3	0.67
残土運搬・処分工 （土砂）	BH0.8m3積込・ダンプトラック10t積・DID区間無・運搬距離L=6.6km 掘削数量と同じ。	m3	0.67
産廃運搬・処分工 （AS殻）	BH0.13m3積込・ダンプトラック2t積・DID区間・運搬距離L=4.9km 0.55×0.05	m3	0.03
残土処分費 （土砂）		m3	0.67
建設廃材処分費 （AS塊）		m3	0.03
建設汚泥処分費	2.3×10^-2×t×L×1.10	t	
復旧工			
仮復旧舗装工 （AS・t=3cm）	車道・路肩 再生ｱｽﾌｧﾙﾄ混合物(再生密粒度 AS混合物 (13)) 0.55	m2	0.55

数　量　計　算　書

名　　称	算　　式	単位	数　　量
土工断面2		式	1.00
土工延長	6.00+9.45+5.59	m	21.04
取壊し工			
舗装版切断工 （t=15cm以下）	別途計算書参照	m	
舗装版破砕積込 （AS･t=15cm以下）	0.55×21.04	m2	11.57
土工			
掘削 （土砂）	0.67×21.04	m3	14.10
埋戻 （砂巻）	0.14×21.04	m3	2.95
埋戻 （RC-30）	0.47×21.04	m3	9.89
路盤工 （RM-30･t=12cm）	0.55×21.04	m2	11.57
運搬･処分工			
残土仮置運搬工 （土砂）	BH0.13m3積込･ダンプトラック2t積･DID区間無･運搬距離L=2.0km 掘削数量と同じ。	m3	14.10
残土運搬･処分工 （土砂）	BH0.8m3積込･ダンプトラック10t積･DID区間無･運搬距離L=6.6km 掘削数量と同じ。	m3	14.10
産廃運搬･処分工 （AS殻）	BH0.13m3積込･ダンプトラック2t積･DID区間･運搬距離L=4.9km 0.03×21.04	m3	0.63
残土処分費 （土砂）		m3	14.10
建設廃材処分費 （AS塊）		m3	0.63
建設汚泥処分費	別途計算書参照	t	
復旧工			
仮復旧舗装工 （AS･t=3cm）	車道･路肩 再生ｱｽﾌｧﾙﾄ混合物(再生密粒度 AS混合物 (13)) 0.55×21.04	m2	11.57

数　量　計　算　書

算 式 根 拠 と な る 構 造 図

名　称 ：　土工断面3

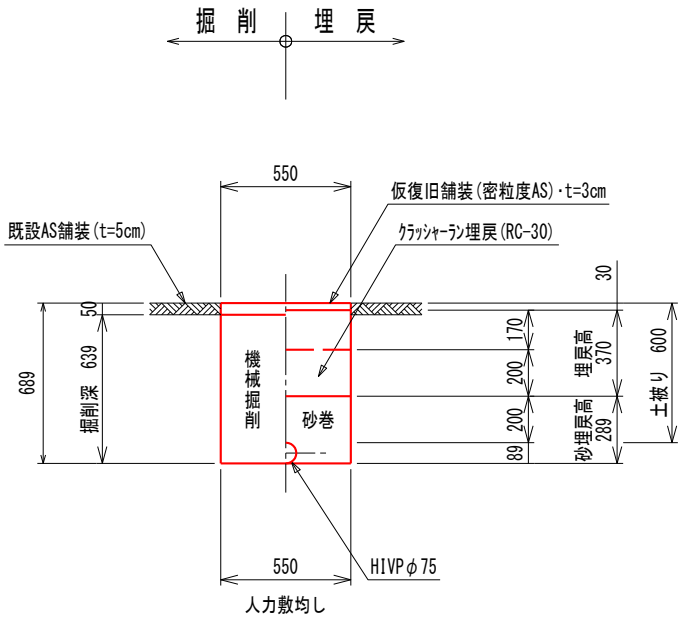

(1.0m当り)

名　　称	算　　式	単位	数　　量
取壊し工			
舗装版切断工 （t=15cm以下）	両側切断	m	2.00
舗装版破砕積込 （AS･t=15cm以下）	0.550	m2	0.55
土工			
掘削 （土砂）	0.55×0.639	m3	0.35
埋戻 （砂巻）	0.55×0.289-0.089^2×π/4	m3	0.15
埋戻 （RC-30）	0.55×0.370	m3	0.20

数　量　計　算　書

名　　称	算　　式	単位	数　　量
運搬・処分工			
残土仮置運搬工 （土砂）	BH0.13m3積込・ダンプトラック2t積・DID区間無・運搬距離L=2.0km 掘削数量と同じ。	m3	0.35
残土運搬・処分工 （土砂）	BH0.8m3積込・ダンプトラック10t積・DID区間無・運搬距離L=6.6km 掘削数量と同じ。	m3	0.35
産廃運搬・処分工 （AS殻）	BH0.13m3積込・ダンプトラック2t積・DID区間・運搬距離L=4.9km 0.55×0.05	m3	0.03
残土処分費 （土砂）		m3	0.35
建設廃材処分費 （AS塊）		m3	0.03
建設汚泥処分費	2.3×10^-2×t×L×1.10	t	
復旧工			
仮復旧舗装工 （AS・t=3cm）	車道・路肩 再生ｱｽﾌｧﾙﾄ混合物(再生密粒度 AS混合物 (13) 0.55	m2	0.55

数　量　計　算　書

名　　称	算　　式	単位	数　　量
土工断面3		式	1.00
土工延長		m	17.91
取壊し工			
舗装版切断工 （t=15cm以下）	別途計算書参照	m	
舗装版破砕積込 （AS･t=15cm以下）	0.55×17.91	m2	9.85
土工			
掘削 （土砂）	0.35×17.91	m3	6.27
埋戻 （砂巻）	0.15×17.91	m3	2.69
埋戻 （RC-30）	0.20×17.91	m3	3.58
運搬･処分工			
残土仮置運搬工 （土砂）	BH0.13m3積込･ダンプトラック2t積･DID区間無･運搬距離L=2.0km 掘削数量と同じ。	m3	6.27
残土運搬･処分工 （土砂）	BH0.8m3積込･ダンプトラック10t積･DID区間無･運搬距離L=6.6km 掘削数量と同じ。	m3	6.27
産廃運搬･処分工 （AS殻）	BH0.13m3積込･ダンプトラック2t積･DID区間･運搬距離L=4.9km 0.03×17.91	m3	0.54
残土処分費 （土砂）		m3	6.27
建設廃材処分費 （AS塊）		m3	0.54
建設汚泥処分費	別途計算書参照	t	
復旧工			
仮復旧舗装工 （AS･t=3cm）	車道･路肩 再生ｱｽﾌｧﾙﾄ混合物(再生密粒度 AS混合物 (13)) 0.55×17.91	m2	9.85

数　量　計　算　書

算 式 根 拠 と な る 構 造 図

名　称 ：　土工断面4

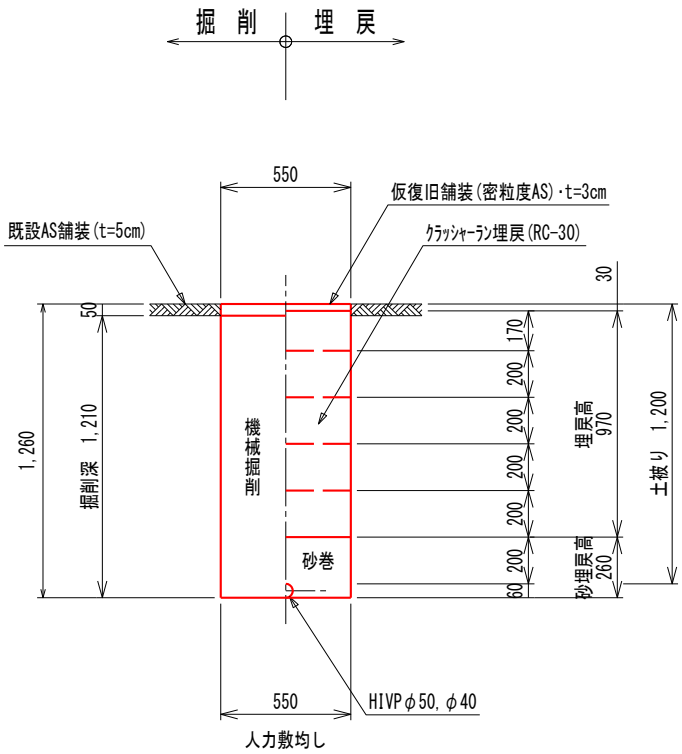

(1.0m当り)

名　称	算　式	単位	数　量
取壊し工			
舗装版切断工 （t=15cm以下）	両側切断	m	2.00
舗装版破砕積込 （AS･t=15cm以下）	0.550	m2	0.55
土工			
掘削 （土砂）	0.55×1.210	m3	0.67
埋戻 （砂巻）	0.55×0.260-0.060^2×π/4	m3	0.14
埋戻 （RC-30）	0.55×0.970	m3	0.53

数　量　計　算　書

名　　称	算　　式	単位	数　　量
運搬・処分工			
残土仮置運搬工 （土砂）	BH0.13m3積込・ダンプトラック2t積・DID区間無・運搬距離L=2.0km 掘削数量と同じ。	m3	0.67
残土運搬・処分工 （土砂）	BH0.8m3積込・ダンプトラック10t積・DID区間無・運搬距離L=6.6km 掘削数量と同じ。	m3	0.67
産廃運搬・処分工 （AS殻）	BH0.13m3積込・ダンプトラック2t積・DID区間・運搬距離L=4.9km 0.55×0.05	m3	0.03
残土処分費 （土砂）		m3	0.67
建設廃材処分費 （AS塊）		m3	0.03
建設汚泥処分費	2.3×10^-2×t×L×1.10	t	
復旧工			
仮復旧舗装工 （AS・t=3cm）	車道・路肩 再生ｱｽﾌｧﾙﾄ混合物(再生密粒度 AS混合物 (13)) 0.55	m2	0.55

数　量　計　算　書

名　　称	算　　式	単位	数　　量
土工断面4		式	1.00
土工延長		m	2.04
取壊し工			
舗装版切断工 （t=15cm以下）	別途計算書参照	m	
舗装版破砕積込 （AS･t=15cm以下）	0.55×2.04	m2	1.12
土工			
掘削 （土砂）	0.67×2.04	m3	1.37
埋戻 （砂巻）	0.14×2.04	m3	0.29
埋戻 （RC-30）	0.53×2.04	m3	1.08
運搬･処分工			
残土仮置運搬工 （土砂）	BH0.13m3積込･ダンプトラック2t積･DID区間無･運搬距離L=2.0km 掘削数量と同じ。	m3	1.37
残土運搬･処分工 （土砂）	BH0.8m3積込･ダンプトラック10t積･DID区間無･運搬距離L=6.6km 掘削数量と同じ。	m3	1.37
産廃運搬･処分工 （AS殻）	BH0.13m3積込･ダンプトラック2t積･DID区間･運搬距離L=4.9km 0.03×2.04	m3	0.06
残土処分費 （土砂）		m3	1.37
建設廃材処分費 （AS塊）		m3	0.06
建設汚泥処分費	別途計算書参照	t	
復旧工			
仮復旧舗装工 （AS･t=3cm）	車道･路肩 再生ｱｽﾌｧﾙﾄ混合物(再生密粒度 AS混合物 (13)) 0.55×2.04	m2	1.12

数　量　計　算　書

算 式 根 拠 と な る 構 造 図

名　称 ：　土工断面5

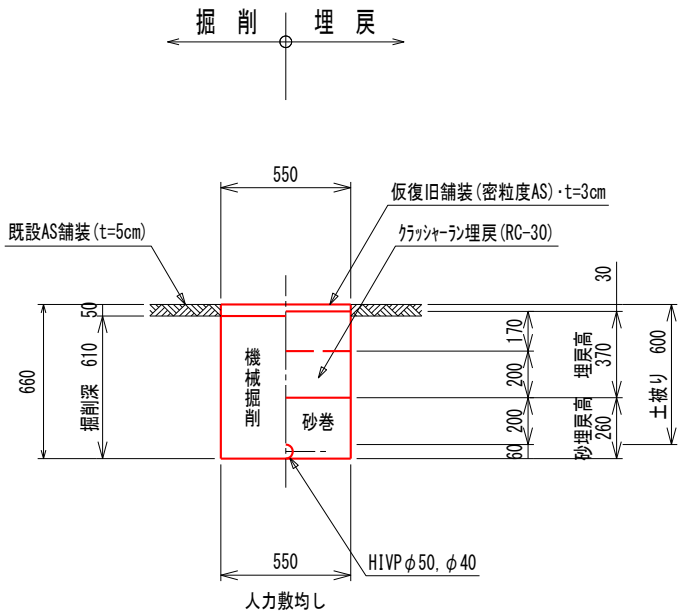

(1.0m当り)

名　称	算　式	単位	数　量
取壊し工			
舗装版切断工 （t=15cm以下）	両側切断	m	2.00
舗装版破砕積込 （AS･t=15cm以下）	0.550	m2	0.55
土工			
掘削 （土砂）	0.55×0.610	m3	0.34
埋戻 （砂巻）	0.55×0.260-0.060^2×π/4	m3	0.14
埋戻 （RC-30）	0.55×0.370	m3	0.20

数　量　計　算　書

名　　称	算　　式	単位	数　　量
運搬・処分工			
残土仮置運搬工 （土砂）	BH0.13m3積込・ダンプトラック2t積・DID区間無・運搬距離L=2.0km 掘削数量と同じ。	m3	0.34
残土運搬・処分工 （土砂）	BH0.8m3積込・ダンプトラック10t積・DID区間無・運搬距離L=6.6km 掘削数量と同じ。	m3	0.34
産廃運搬・処分工 （AS殻）	BH0.13m3積込・ダンプトラック2t積・DID区間・運搬距離L=4.9km 0.55×0.05	m3	0.03
残土処分費 （土砂）		m3	0.34
建設廃材処分費 （AS塊）		m3	0.03
建設汚泥処分費	2.3×10^-2×t×L×1.10	t	
復旧工			
仮復旧舗装工 （AS・t=3cm）	車道・路肩 再生ｱｽﾌｧﾙﾄ混合物(再生密粒度 AS混合物 (13)) 0.55	m2	0.55

数　量　計　算　書

名　　称	算　　式	単位	数　　量
土工断面5		式	1.00
土工延長	7.20+6.30+11.60	m	25.10
取壊し工			
舗装版切断工 （t=15cm以下）	別途計算書参照	m	
舗装版破砕積込 （AS･t=15cm以下）	0.55×25.10	m2	13.81
土工			
掘削 （土砂）	0.34×25.10	m3	8.53
埋戻 （砂巻）	0.14×25.10	m3	3.51
埋戻 （RC-30）	0.20×25.10	m3	5.02
運搬･処分工			
残土仮置運搬工 （土砂）	BH0.13m3積込･ダンプトラック2t積･DID区間無･運搬距離L=2.0km 掘削数量と同じ。	m3	8.53
残土運搬･処分工 （土砂）	BH0.8m3積込･ダンプトラック10t積･DID区間無･運搬距離L=6.6km 掘削数量と同じ。	m3	8.53
産廃運搬･処分工 （AS殻）	BH0.13m3積込･ダンプトラック2t積･DID区間･運搬距離L=4.9km 0.03×25.10	m3	0.75
残土処分費 （土砂）		m3	8.53
建設廃材処分費 （AS塊）		m3	0.75
建設汚泥処分費	別途計算書参照	t	
復旧工			
仮復旧舗装工 （AS･t=3cm）	車道･路肩 再生ｱｽﾌｧﾙﾄ混合物(再生密粒度 AS混合物 (13)) 0.55×25.10	m2	13.81

数　量　計　算　書

算 式 根 拠 と な る 構 造 図

名　称 ：　土工断面6

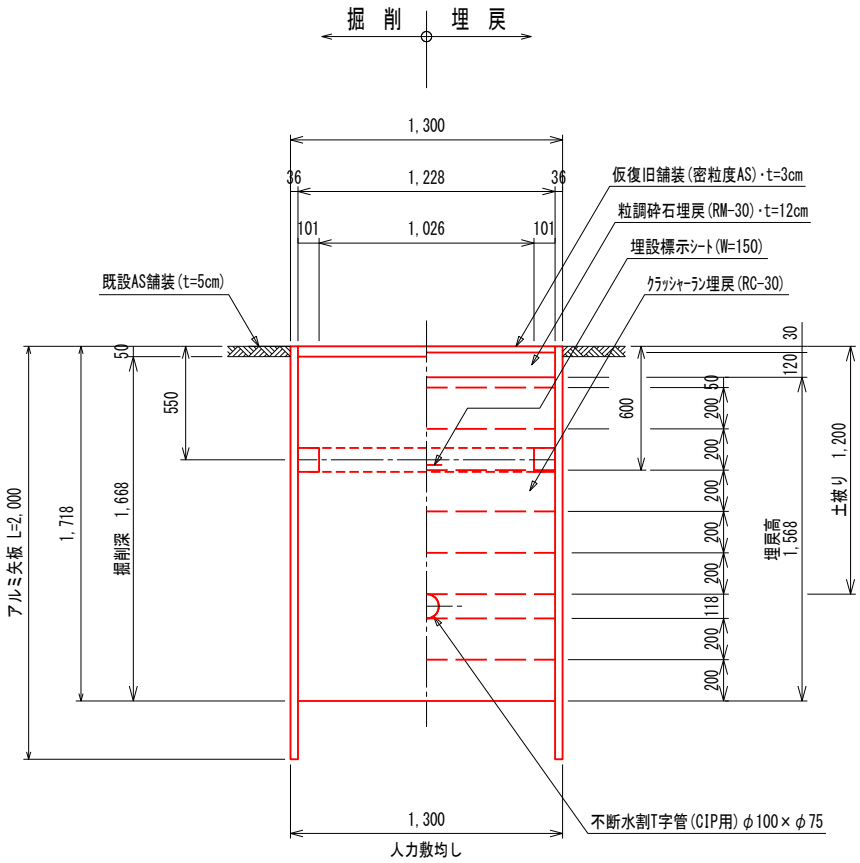

(1.0m当り)

名　称	算　式	単位	数　量
取壊し工			
舗装版切断工 （t=15cm以下）	両側切断	m	2.00
舗装版破砕積込 （AS･t=15cm以下）	1.300	m2	1.30
土工			
掘削 （土砂）	1.30×1.668	m3	2.17
埋戻 （RC-30）	1.30×1.568-0.118^2×π/4	m3	2.03
路盤工 （RM-30･t=12cm）	1.300	m2	1.30

数　量　計　算　書

名　　称	算　　式	単位	数　　量
運搬・処分工			
残土仮置運搬工 （土砂）	BH0.13m3積込・ダンプトラック2t積・DID区間無・運搬距離L=2.0km 掘削数量と同じ。	m3	2.17
残土運搬・処分工 （土砂）	BH0.8m3積込・ダンプトラック10t積・DID区間無・運搬距離L=6.6km 掘削数量と同じ。	m3	2.17
産廃運搬・処分工 （AS殻）	BH0.13m3積込・ダンプトラック2t積・DID区間・運搬距離L=4.9km 1.3×0.05	m3	0.07
残土処分費 （土砂）		m3	2.17
建設廃材処分費 （AS塊）		m3	0.07
建設汚泥処分費	2.3×10^-2×t×L×1.10	t	
復旧工			
仮復旧舗装工 （AS・t=3cm）	車道・路肩 再生ｱｽﾌｧﾙﾄ混合物(再生密粒度 AS混合物 (13)) 1.30	m2	1.30
仮設工			
アルミ矢板土留工 （両側分）	掘削深H=2.0m以下・矢板長2.0m・軽量支保工1段	m	1.00

数　量　計　算　書

名　　称	算　　式	単位	数　　量
土工断面6			
		式	1.00
土工延長			
	1.30+1.30	m	2.60
取壊し工			
舗装版切断工			
（t=15cm以下）	別途計算書参照	m	
舗装版破砕積込			
（AS･t=15cm以下）	1.30×2.60	m2	3.38
土工			
掘削			
（土砂）	2.17×2.60	m3	5.64
埋戻			
（RC-30）	2.03×2.60	m3	5.28
路盤工			
（RM-30･t=12cm）	1.30×2.60	m2	3.38
運搬･処分工			
残土仮置運搬工	BH0.13m3積込･ダンプトラック2t積･DID区間無･運搬距離L=2.0km		
（土砂）	掘削数量と同じ。	m3	5.64
残土運搬･処分工	BH0.8m3積込･ダンプトラック10t積･DID区間無･運搬距離L=6.6km		
（土砂）	掘削数量と同じ。	m3	5.64
産廃運搬･処分工	BH0.13m3積込･ダンプトラック2t積･DID区間･運搬距離L=4.9km		
（AS殻）	0.07×2.60	m3	0.18
残土処分費			
（土砂）		m3	5.64
建設廃材処分費			
（AS塊）		m3	0.18
建設汚泥処分費			
	別途計算書参照	t	
復旧工			
仮復旧舗装工	車道･路肩 再生ｱｽﾌｧﾙﾄ混合物(再生密粒度 AS混合物 (13))		
（AS･t=3cm）	1.30×2.60	m2	3.38
仮設工			
アルミ矢板土留工	掘削深H=2.0m以下･矢板長2.0m･軽量支保工1段		
（両側分）	2.600	m	2.60

数　量　計　算　書

NO. 1

算 式 根 拠 と な る 構 造 図

名　称 ：　土工断面7

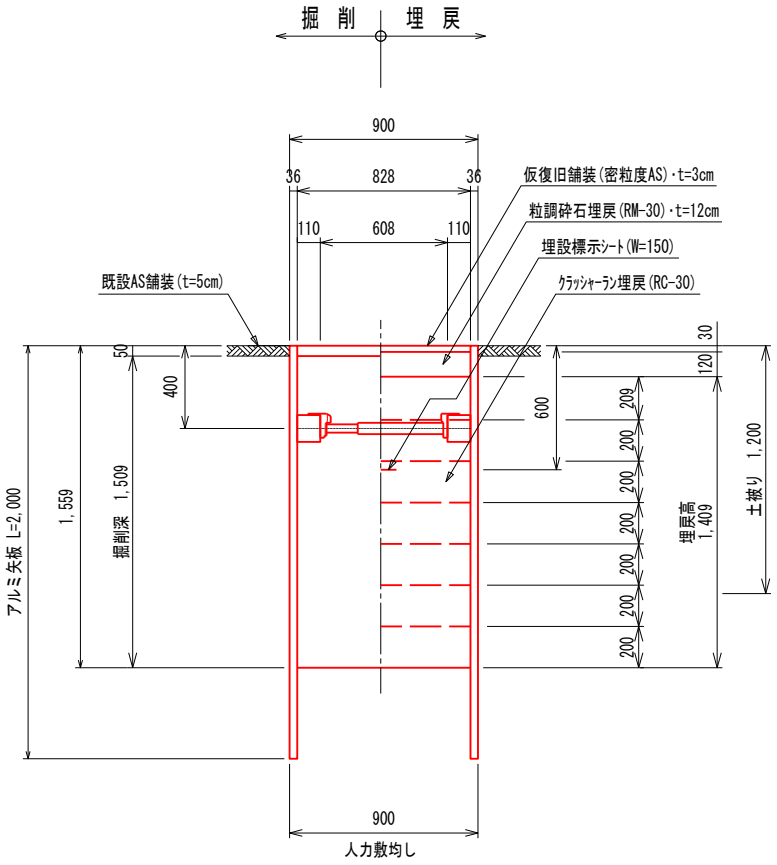

(1.0m当り)

名　称	算　式	単位	数　量
取壊し工			
舗装版切断工 （t=15cm以下）	両側切断	m	2.00
舗装版破砕積込 （AS･t=15cm以下）	0.900	m2	0.90
土工			
掘削 （土砂）	0.90×1.509	m3	1.36
埋戻 （RC-30）	0.90×1.409	m3	1.27
路盤工 （RM-30･t=12cm）	0.900	m2	0.90

数　量　計　算　書

名　　称	算　　式	単位	数　　量
運搬・処分工			
残土仮置運搬工 （土砂）	BH0.13m3積込・ダンプトラック2t積・DID区間無・運搬距離L=2.0km 掘削数量と同じ。	m3	1.36
残土運搬・処分工 （土砂）	BH0.8m3積込・ダンプトラック10t積・DID区間無・運搬距離L=6.6km 掘削数量と同じ。	m3	1.36
産廃運搬・処分工 （AS殻）	BH0.13m3積込・ダンプトラック2t積・DID区間・運搬距離L=4.9km 0.9×0.05	m3	0.05
残土処分費 （土砂）		m3	1.36
建設廃材処分費 （AS塊）		m3	0.05
建設汚泥処分費	2.3×10^-2×t×L×1.10	t	
復旧工			
仮復旧舗装工 （AS・t=3cm）	車道・路肩 再生ｱｽﾌｧﾙﾄ混合物(再生密粒度 AS混合物 (13)) 0.90	m2	0.90
仮設工			
アルミ矢板土留工 （両側分）	掘削深H=2.0m以下・矢板長2.0m・軽量支保工1段	m	1.00

数　量　計　算　書

名　　称	算　　式	単位	数　　量
土工断面7			
		式	1.00
土工延長			
	1.00+1.00	m	2.00
取壊し工			
舗装版切断工			
（t=15cm以下）	別途計算書参照	m	
舗装版破砕積込			
（AS･t=15cm以下）	0.90×2.00	m2	1.80
土工			
掘削			
（土砂）	1.36×2.00	m3	2.72
埋戻			
（RC-30）	1.27×2.00	m3	2.54
路盤工			
（RM-30･t=12cm）	0.90×2.00	m2	1.80
運搬･処分工			
残土仮置運搬工	BH0.13m3積込･ダンプトラック2t積･DID区間無･運搬距離L=2.0km		
（土砂）	掘削数量と同じ。	m3	2.72
残土運搬･処分工	BH0.8m3積込･ダンプトラック10t積･DID区間無･運搬距離L=6.6km		
（土砂）	掘削数量と同じ。	m3	2.72
産廃運搬･処分工	BH0.13m3積込･ダンプトラック2t積･DID区間･運搬距離L=4.9km		
（AS殻）	0.05×2.00	m3	0.10
残土処分費			
（土砂）		m3	2.72
建設廃材処分費			
（AS塊）		m3	0.10
建設汚泥処分費			
	別途計算書参照	t	
復旧工			
仮復旧舗装工	車道･路肩 再生ｱｽﾌｧﾙﾄ混合物(再生密粒度 AS混合物 (13))		
（AS･t=3cm）	0.90×2.00	m2	1.80
仮設工			
アルミ矢板土留工	掘削深H=2.0m以下･矢板長2.0m･軽量支保工1段		
（両側分）	2.000	m	2.00

数　量　計　算　書

NO. 1

算 式 根 拠 と な る 構 造 図

名　称 ：　土工断面8

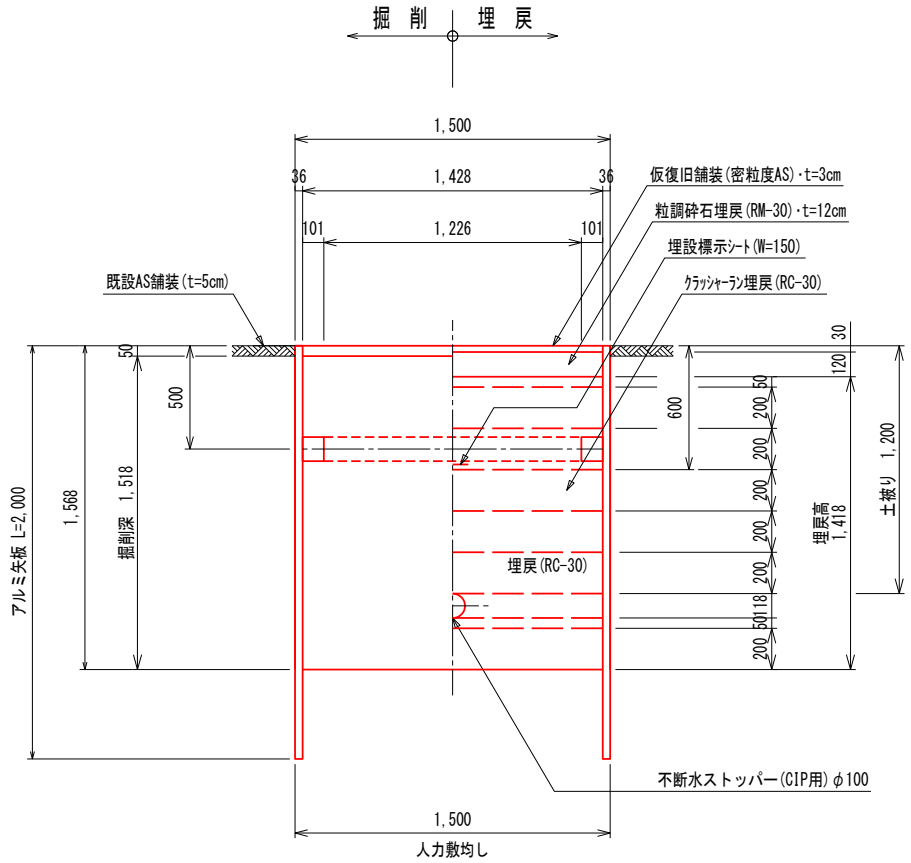

(1.0m当り)

名　称	算　式	単位	数　量
取壊し工			
舗装版切断工 （t=15cm以下）	両側切断	m	2.00
舗装版破砕積込 （AS･t=15cm以下）	1.500	m2	1.50
土工			
掘削 （土砂）	1.50×1.518	m3	2.28
埋戻 （RC-30）	1.50×1.418-0.118^2×π/4	m3	2.12
路盤工 （RM-30･t=12cm）	1.500	m2	1.50

数　量　計　算　書

名　　称	算　　式	単位	数　　量
運搬・処分工			
残土仮置運搬工 （土砂）	BH0.13m3積込・ダンプトラック2t積・DID区間無・運搬距離L=2.0km 掘削数量と同じ。	m3	2.28
残土運搬・処分工 （土砂）	BH0.8m3積込・ダンプトラック10t積・DID区間無・運搬距離L=6.6km 掘削数量と同じ。	m3	2.28
産廃運搬・処分工 （AS殻）	BH0.13m3積込・ダンプトラック2t積・DID区間・運搬距離L=4.9km 1.5×0.05	m3	0.08
残土処分費 （土砂）		m3	2.28
建設廃材処分費 （AS塊）		m3	0.08
建設汚泥処分費	2.3×10^-2×t×L×1.10	t	
復旧工			
仮復旧舗装工 （AS・t=3cm）	車道・路肩 再生ｱｽﾌｧﾙﾄ混合物(再生密粒度 AS混合物 (13)) 1.50	m2	1.50
仮設工			
アルミ矢板土留工 （両側分）	掘削深H=2.0m以下・矢板長2.0m・軽量支保工1段	m	1.00

数　量　計　算　書

名　　称	算　　式	単位	数　　量
土工断面8			
		式	1.00
土工延長			
	1.51+1.51+1.51	m	4.53
取壊し工			
舗装版切断工			
（t=15cm以下）	別途計算書参照	m	
舗装版破砕積込			
（AS･t=15cm以下）	1.50×4.53	m2	6.80
土工			
掘削			
（土砂）	2.28×4.53	m3	10.33
埋戻			
（RC-30）	2.12×4.53	m3	9.60
路盤工			
（RM-30･t=12cm）	1.50×4.53	m2	6.80
運搬･処分工			
残土仮置運搬工	BH0.13m3積込･ダンプトラック2t積･DID区間無･運搬距離L=2.0km		
（土砂）	掘削数量と同じ。	m3	10.33
残土運搬･処分工	BH0.8m3積込･ダンプトラック10t積･DID区間無･運搬距離L=6.6km		
（土砂）	掘削数量と同じ。	m3	10.33
産廃運搬･処分工	BH0.13m3積込･ダンプトラック2t積･DID区間･運搬距離L=4.9km		
（AS殻）	0.08×4.53	m3	0.36
残土処分費			
（土砂）		m3	10.33
建設廃材処分費			
（AS塊）		m3	0.36
建設汚泥処分費			
	別途計算書参照	t	
復旧工			
仮復旧舗装工	車道･路肩 再生ｱｽﾌｧﾙﾄ混合物(再生密粒度 AS混合物 (13))		
（AS･t=3cm）	1.50×4.53	m2	6.80
仮設工			
アルミ矢板土留工	掘削深H=2.0m以下･矢板長2.0m･軽量支保工1段		
（両側分）	4.530	m	4.53

数　量　計　算　書

算 式 根 拠 と な る 構 造 図

名　称 ：　土工断面9

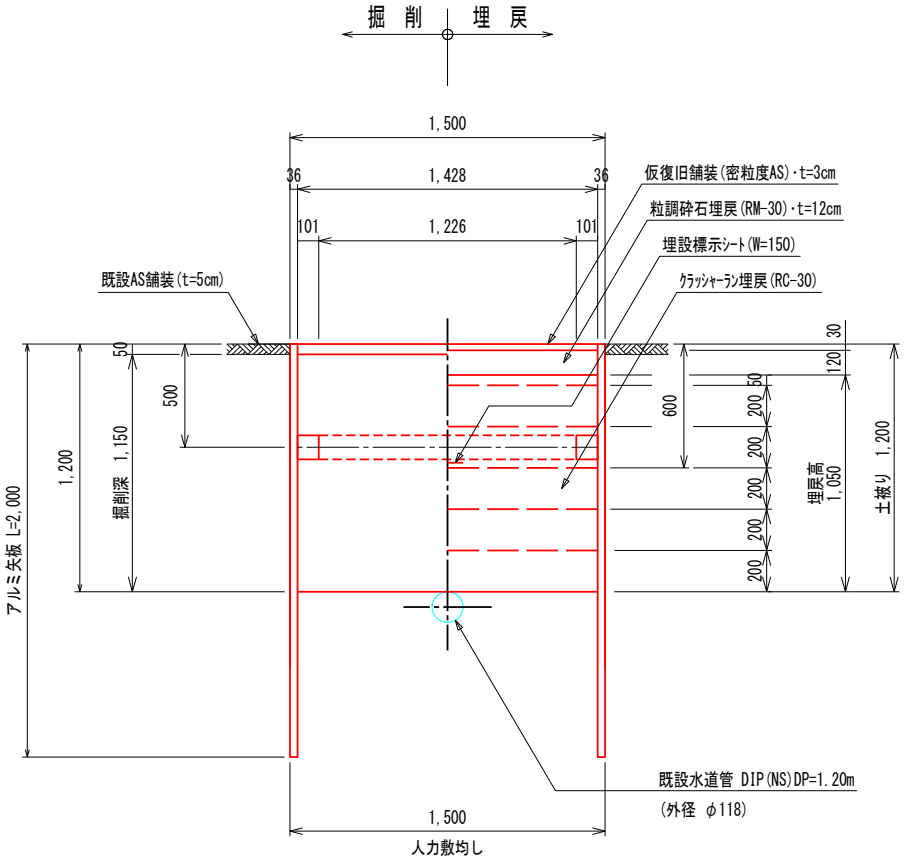

(1.0m当り)

名　称	算　式	単位	数　量
取壊し工			
舗装版切断工 （t=15cm以下）	両側切断	m	2.00
舗装版破砕積込 （AS･t=15cm以下）	1.500	m2	1.50
土工			
掘削 （土砂）	1.50×1.150	m3	1.73
埋戻 （RC-30）	1.50×1.050	m3	1.58
路盤工 （RM-30･t=12cm）	1.350	m2	1.35

数　量　計　算　書

名　　称	算　　式	単位	数　　量
運搬・処分工			
残土仮置運搬工 （土砂）	BH0.13m3積込・ダンプトラック2t積・DID区間無・運搬距離L=2.0km 掘削数量と同じ。	m3	1.73
残土運搬・処分工 （土砂）	BH0.8m3積込・ダンプトラック10t積・DID区間無・運搬距離L=6.6km 掘削数量と同じ。	m3	1.73
産廃運搬・処分工 （AS殻）	BH0.13m3積込・ダンプトラック2t積・DID区間・運搬距離L=4.9km 1.5×0.05	m3	0.08
残土処分費 （土砂）		m3	1.73
建設廃材処分費 （AS塊）		m3	0.08
建設汚泥処分費	2.3×10^-2×t×L×1.10	t	
復旧工			
仮復旧舗装工 （AS・t=3cm）	車道・路肩 再生ｱｽﾌｧﾙﾄ混合物(再生密粒度 AS混合物 (13)) 1.50	m2	1.50
仮設工			
アルミ矢板土留工 （両側分）	掘削深H=2.0m以下・矢板長2.0m・軽量支保工1段	m	1.00

数　量　計　算　書

名　　称	算　　式	単位	数　　量
土工断面9			
		式	1.00
土工延長			
	0.34+0.34+0.34	m	1.02
取壊し工			
舗装版切断工			
（t=15cm以下）	別途計算書参照	m	
舗装版破砕積込			
（AS･t=15cm以下）	1.50×1.02	m2	1.53
土工			
掘削			
（土砂）	1.73×1.02	m3	1.76
埋戻			
（RC-30）	1.58×1.02	m3	1.61
路盤工			
（RM-30･t=12cm）	1.35×1.02	m2	1.38
運搬･処分工			
残土仮置運搬工	BH0.13m3積込･ダンプトラック2t積･DID区間無･運搬距離L=2.0km		
（土砂）	掘削数量と同じ。	m3	1.76
残土運搬･処分工	BH0.8m3積込･ダンプトラック10t積･DID区間無･運搬距離L=6.6km		
（土砂）	掘削数量と同じ。	m3	1.76
産廃運搬･処分工	BH0.13m3積込･ダンプトラック2t積･DID区間･運搬距離L=4.9km		
（AS殻）	0.08×1.02	m3	0.08
残土処分費			
（土砂）		m3	1.76
建設廃材処分費			
（AS塊）		m3	0.08
建設汚泥処分費			
	別途計算書参照	t	
復旧工			
仮復旧舗装工	車道･路肩 再生ｱｽﾌｧﾙﾄ混合物(再生密粒度 AS混合物 (13))		
（AS･t=3cm）	1.50×1.02	m2	1.53
仮設工			
アルミ矢板土留工	掘削深H=2.0m以下･矢板長2.0m･軽量支保工1段		
（両側分）	1.020	m	1.02

数　量　計　算　書

算 式 根 拠 と な る 構 造 図

名　称 ：　土工断面10

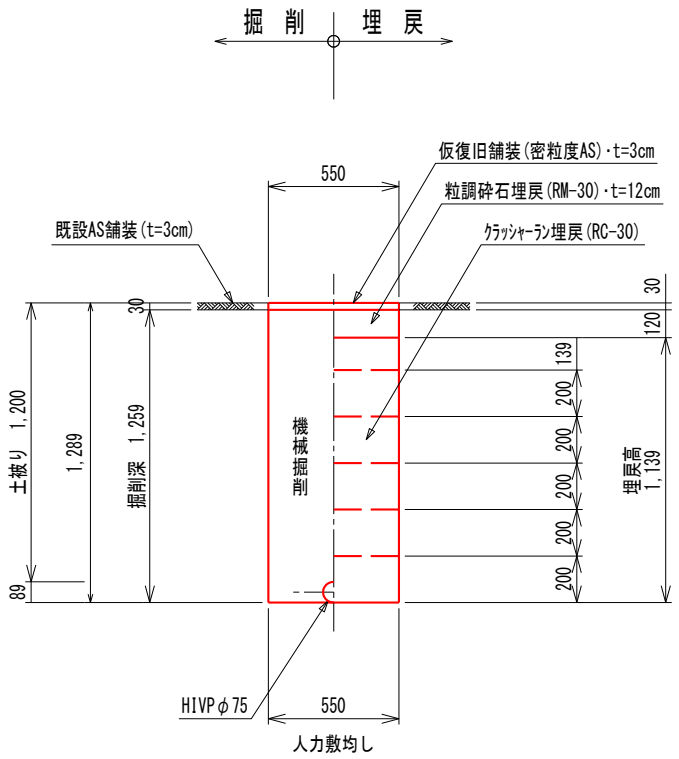

(1.0m当り)

名　称	算　式	単位	数　量
取壊し工			
舗装版切断工 （t=15cm以下）	両側切断	m	2.00
舗装版破砕積込 （AS･t=15cm以下）	0.550	m2	0.55
土工			
掘削 （土砂）	0.55×1.259-0.089^2×π/4	m3	0.69
埋戻 （RC-30）	0.55×1.139	m3	0.63
路盤工 （RM-30･t=12cm）	0.550	m2	0.55

数　量　計　算　書

名　　称	算　　式	単位	数　　量
運搬・処分工			
残土仮置運搬工 （土砂）	BH0.13m3積込・ダンプトラック2t積・DID区間無・運搬距離L=2.0km 掘削数量と同じ。	m3	0.69
残土運搬・処分工 （土砂）	BH0.8m3積込・ダンプトラック10t積・DID区間無・運搬距離L=6.6km 掘削数量と同じ。	m3	0.69
産廃運搬・処分工 （AS殻）	BH0.13m3積込・ダンプトラック2t積・DID区間・運搬距離L=4.9km 0.55×0.05	m3	0.03
残土処分費 （土砂）		m3	0.69
建設廃材処分費 （AS塊）		m3	0.03
建設汚泥処分費	2.3×10^-2×t×L×1.10	t	
復旧工			
仮復旧舗装工 （AS・t=3cm）	車道・路肩 再生ｱｽﾌｧﾙﾄ混合物(再生密粒度 AS混合物 (13)) 0.55	m2	0.55

数　量　計　算　書

名　　称	算　　式	単位	数　　量
土工断面10		式	1.00
土工延長		m	0.50
取壊し工			
舗装版切断工 （t=15cm以下）	別途計算書参照	m	
舗装版破砕積込 （AS･t=15cm以下）	0.55×0.50	m2	0.28
土工			
掘削 （土砂）	0.69×0.50	m3	0.35
埋戻 （RC-30）	0.63×0.50	m3	0.32
路盤工 （RM-30･t=12cm）	0.55×0.50	m2	0.28
運搬･処分工			
残土仮置運搬工 （土砂）	BH0.13m3積込･ダンプトラック2t積･DID区間無･運搬距離L=2.0km 掘削数量と同じ。	m3	0.35
残土運搬･処分工 （土砂）	BH0.8m3積込･ダンプトラック10t積･DID区間無･運搬距離L=6.6km 掘削数量と同じ。	m3	0.35
産廃運搬･処分工 （AS殻）	BH0.13m3積込･ダンプトラック2t積･DID区間･運搬距離L=4.9km 0.03×0.50	m3	0.02
残土処分費 （土砂）		m3	0.35
建設廃材処分費 （AS塊）		m3	0.02
建設汚泥処分費	別途計算書参照	t	
復旧工			
仮復旧舗装工 （AS･t=3cm）	車道･路肩 再生ｱｽﾌｧﾙﾄ混合物(再生密粒度 AS混合物 (13)) 0.55×0.50	m2	0.28

数　量　計　算　書

算 式 根 拠 と な る 構 造 図

名　称 ：　土工断面11

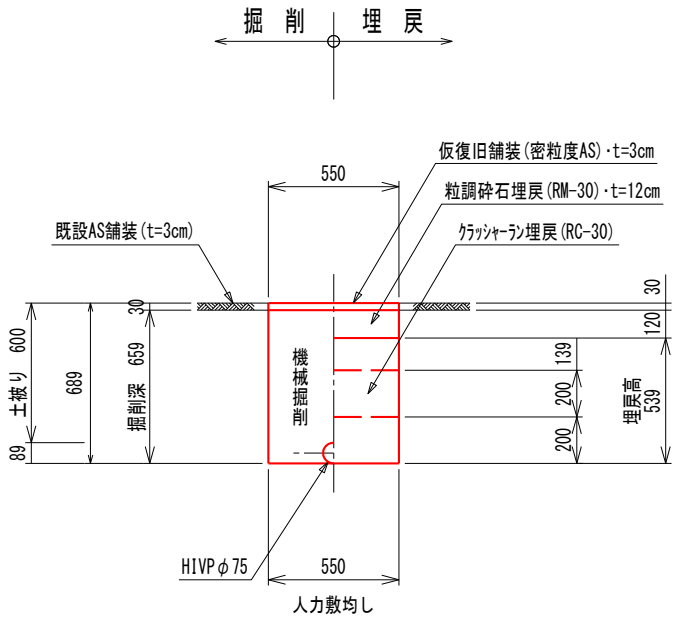

(1.0m当り)

名　称	算　式	単位	数　量
取壊し工			
舗装版切断工 （t=15cm以下）	両側切断	m	2.00
舗装版破砕積込 （AS･t=15cm以下）	0.550	m2	0.55
土工			
掘削 （土砂）	0.55×0.659-0.089^2×π/4	m3	0.36
埋戻 （RC-30）	0.55×0.539	m3	0.30
路盤工 （RM-30･t=12cm）	0.550	m2	0.55

数　量　計　算　書

名　　称	算　　式	単位	数　　量
運搬・処分工			
残土仮置運搬工 （土砂）	BH0.13m3積込・ダンプトラック2t積・DID区間無・運搬距離L=2.0km 掘削数量と同じ。	m3	0.36
残土運搬・処分工 （土砂）	BH0.8m3積込・ダンプトラック10t積・DID区間無・運搬距離L=6.6km 掘削数量と同じ。	m3	0.36
産廃運搬・処分工 （AS殻）	BH0.13m3積込・ダンプトラック2t積・DID区間・運搬距離L=4.9km 0.55×0.05	m3	0.03
残土処分費 （土砂）		m3	0.36
建設廃材処分費 （AS塊）		m3	0.03
建設汚泥処分費	2.3×10^-2×t×L×1.10	t	
復旧工			
仮復旧舗装工 （AS・t=3cm）	車道・路肩 再生ｱｽﾌｧﾙﾄ混合物(再生密粒度 AS混合物 (13)) 0.55	m2	0.55

数　量　計　算　書

名　　称	算　　式	単位	数　　量
土工断面11		式	1.00
土工延長		m	18.84
取壊し工			
舗装版切断工 （t=15cm以下）	別途計算書参照	m	
舗装版破砕積込 （AS･t=15cm以下）	0.55×18.84	m2	10.36
土工			
掘削 （土砂）	0.36×18.84	m3	6.78
埋戻 （RC-30）	0.30×18.84	m3	5.65
路盤工 （RM-30･t=12cm）	0.55×18.84	m2	10.36
運搬･処分工			
残土仮置運搬工 （土砂）	BH0.13m3積込･ダンプトラック2t積･DID区間無･運搬距離L=2.0km 掘削数量と同じ。	m3	6.78
残土運搬･処分工 （土砂）	BH0.8m3積込･ダンプトラック10t積･DID区間無･運搬距離L=6.6km 掘削数量と同じ。	m3	6.78
産廃運搬･処分工 （AS殻）	BH0.13m3積込･ダンプトラック2t積･DID区間･運搬距離L=4.9km 0.03×18.84	m3	0.57
残土処分費 （土砂）		m3	6.78
建設廃材処分費 （AS塊）		m3	0.57
建設汚泥処分費	別途計算書参照	t	
復旧工			
仮復旧舗装工 （AS･t=3cm）	車道･路肩 再生ｱｽﾌｧﾙﾄ混合物(再生密粒度 AS混合物 (13)) 0.55×18.84	m2	10.36

数　量　計　算　書

算 式 根 拠 と な る 構 造 図

名　称 ：　土工断面12

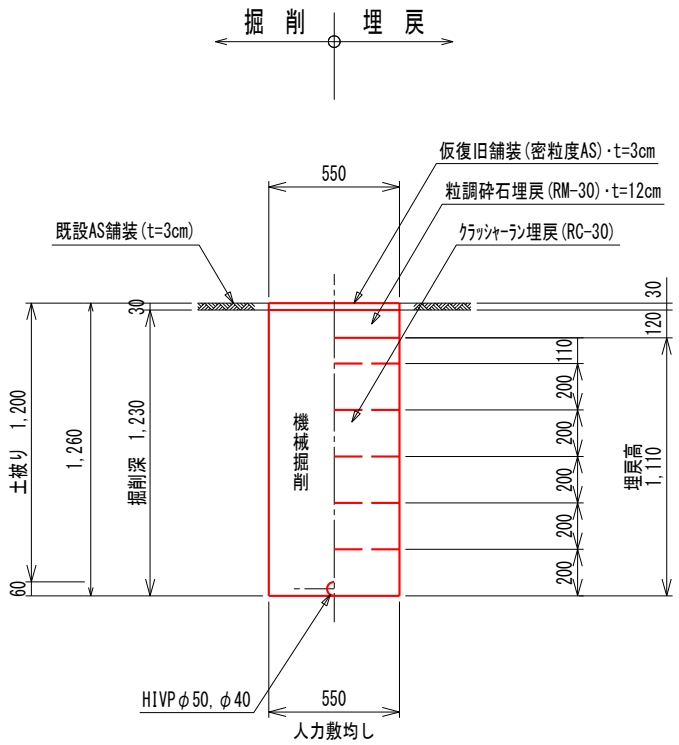

(1.0m当り)

名　称	算　式	単位	数　量
取壊し工			
舗装版切断工 （t=15cm以下）	両側切断	m	2.00
舗装版破砕積込 （AS･t=15cm以下）	0.550	m2	0.55
土工			
掘削 （土砂）	0.55×1.230-0.060^2×π/4	m3	0.67
埋戻 （RC-30）	0.55×1.110	m3	0.61
路盤工 （RM-30･t=12cm）	0.550	m2	0.55

数　量　計　算　書

名　　称	算　　式	単位	数　　量
運搬・処分工			
残土仮置運搬工 （土砂）	BH0.13m3積込・ダンプトラック2t積・DID区間無・運搬距離L=2.0km 掘削数量と同じ。	m3	0.67
残土運搬・処分工 （土砂）	BH0.8m3積込・ダンプトラック10t積・DID区間無・運搬距離L=6.6km 掘削数量と同じ。	m3	0.67
産廃運搬・処分工 （AS殻）	BH0.13m3積込・ダンプトラック2t積・DID区間・運搬距離L=4.9km 0.55×0.05	m3	0.03
残土処分費 （土砂）		m3	0.67
建設廃材処分費 （AS塊）		m3	0.03
建設汚泥処分費	2.3×10^-2×t×L×1.10	t	
復旧工			
仮復旧舗装工 （AS・t=3cm）	車道・路肩 再生ｱｽﾌｧﾙﾄ混合物(再生密粒度 AS混合物 (13)) 0.55	m2	0.55

数　量　計　算　書

名　　称	算　　式	単位	数　　量
土工断面12			
		式	1.00
土工延長			
	1.00+0.45	m	1.45
取壊し工			
舗装版切断工			
（t=15cm以下）	別途計算書参照	m	
舗装版破砕積込			
（AS･t=15cm以下）	0.55×1.45	m2	0.80
土工			
掘削			
（土砂）	0.67×1.45	m3	0.97
埋戻			
（RC-30）	0.61×1.45	m3	0.88
路盤工			
（RM-30･t=12cm）	0.55×1.45	m2	0.80
運搬･処分工			
残土仮置運搬工	BH0.13m3積込･ダンプトラック2t積･DID区間無･運搬距離L=2.0km		
（土砂）	掘削数量と同じ。	m3	0.97
残土運搬･処分工	BH0.8m3積込･ダンプトラック10t積･DID区間無･運搬距離L=6.6km		
（土砂）	掘削数量と同じ。	m3	0.97
産廃運搬･処分工	BH0.13m3積込･ダンプトラック2t積･DID区間･運搬距離L=4.9km		
（AS殻）	0.03×1.45	m3	0.04
残土処分費			
（土砂）		m3	0.97
建設廃材処分費			
（AS塊）		m3	0.04
建設汚泥処分費			
	別途計算書参照	t	
復旧工			
仮復旧舗装工	車道･路肩 再生ｱｽﾌｧﾙﾄ混合物(再生密粒度 AS混合物 (13))		
（AS･t=3cm）	0.55×1.45	m2	0.80

数　量　計　算　書

算 式 根 拠 と な る 構 造 図

名　称 ：　土工断面13

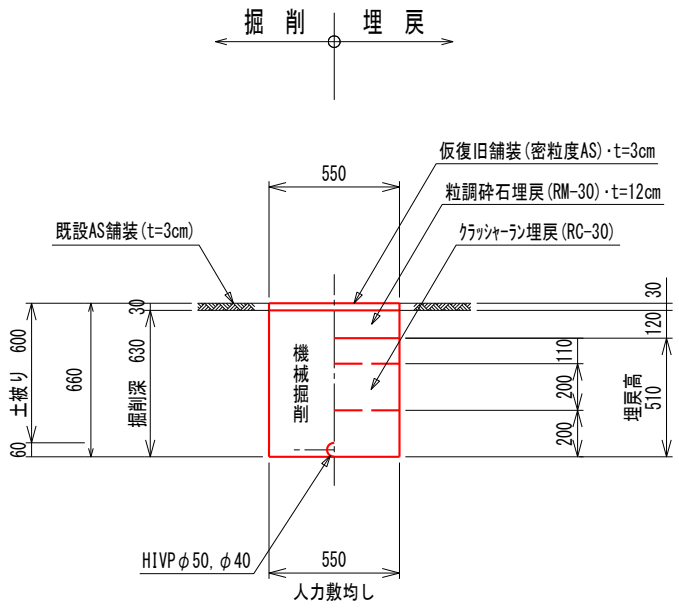

(1.0m当り)

名　称	算　式	単位	数　量
取壊し工			
舗装版切断工 （t=15cm以下）	両側切断	m	2.00
舗装版破砕積込 （AS･t=15cm以下）	0.550	m2	0.55
土工			
掘削 （土砂）	0.55×0.630-0.060^2×π/4	m3	0.34
埋戻 （RC-30）	0.55×0.510	m3	0.28
路盤工 （RM-30･t=12cm）	0.550	m2	0.55

数　量　計　算　書

名　　称	算　　式	単位	数　　量
運搬・処分工			
残土仮置運搬工 （土砂）	BH0.13m3積込・ダンプトラック2t積・DID区間無・運搬距離L=2.0km 掘削数量と同じ。	m3	0.34
残土運搬・処分工 （土砂）	BH0.8m3積込・ダンプトラック10t積・DID区間無・運搬距離L=6.6km 掘削数量と同じ。	m3	0.34
産廃運搬・処分工 （AS殻）	BH0.13m3積込・ダンプトラック2t積・DID区間・運搬距離L=4.9km 0.55×0.05	m3	0.03
残土処分費 （土砂）		m3	0.34
建設廃材処分費 （AS塊）		m3	0.03
建設汚泥処分費	2.3×10^-2×t×L×1.10	t	
復旧工			
仮復旧舗装工 （AS・t=3cm）	車道・路肩 再生ｱｽﾌｧﾙﾄ混合物(再生密粒度 AS混合物 (13)) 0.55	m2	0.55

数　量　計　算　書

名　　称	算　　式	単位	数　　量
土工断面13			
		式	1.00
土工延長			
	7.48+6.30+11.05	m	24.83
取壊し工			
舗装版切断工			
（t=15cm以下）	別途計算書参照	m	
舗装版破砕積込			
（AS･t=15cm以下）	0.55×24.83	m2	13.66
土工			
掘削			
（土砂）	0.34×24.83	m3	8.44
埋戻			
（RC-30）	0.28×24.83	m3	6.95
路盤工			
（RM-30･t=12cm）	0.55×24.83	m2	13.66
運搬･処分工			
残土仮置運搬工	BH0.13m3積込･ダンプトラック2t積･DID区間無･運搬距離L=2.0km		
（土砂）	掘削数量と同じ。	m3	8.44
残土運搬･処分工	BH0.8m3積込･ダンプトラック10t積･DID区間無･運搬距離L=6.6km		
（土砂）	掘削数量と同じ。	m3	8.44
産廃運搬･処分工	BH0.13m3積込･ダンプトラック2t積･DID区間･運搬距離L=4.9km		
（AS殻）	0.03×24.83	m3	0.74
残土処分費			
（土砂）		m3	8.44
建設廃材処分費			
（AS塊）		m3	0.74
建設汚泥処分費			
	別途計算書参照	t	
復旧工			
仮復旧舗装工	車道･路肩 再生ｱｽﾌｧﾙﾄ混合物(再生密粒度 AS混合物 (13))		
（AS･t=3cm）	0.55×24.83	m2	13.66

数　量　計　算　書

NO. 1

算 式 根 拠 と な る 構 造 図

名　称 ：　土工断面14

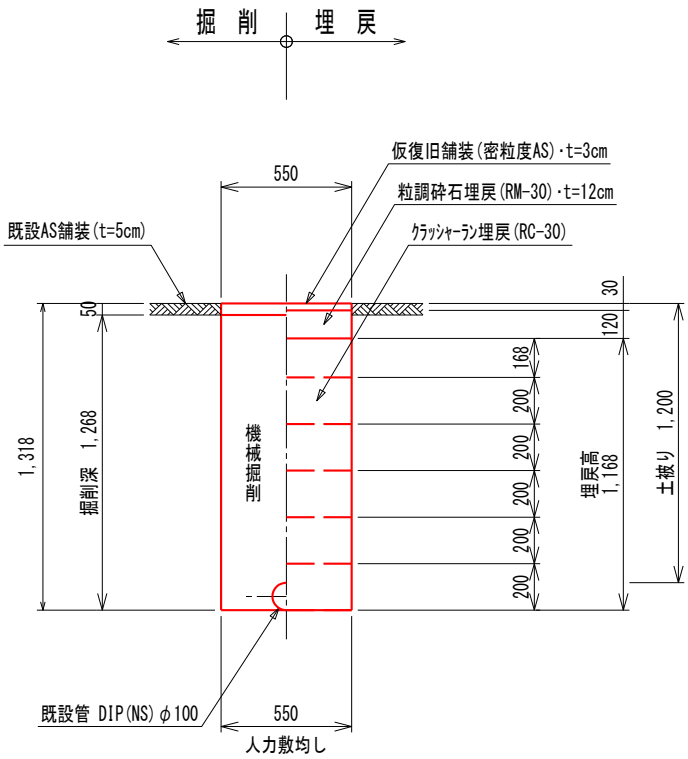

(1.0m当り)

名　称	算　式	単位	数　量
取壊し工			
舗装版切断工 （t=15cm以下）	両側切断	m	2.00
舗装版破砕積込 （AS･t=15cm以下）	0.550	m2	0.55
土工			
掘削 （土砂）	0.55×1.268-0.118^2×π/4	m3	0.69
埋戻 （RC-30）	0.55×1.168	m3	0.64
路盤工 （RM-30･t=12cm）	0.550	m2	0.55

数　量　計　算　書

名　　称	算　　式	単位	数　　量
運搬・処分工			
残土仮置運搬工 （土砂）	BH0.13m3積込・ダンプトラック2t積・DID区間無・運搬距離L=2.0km 掘削数量と同じ。	m3	0.69
残土運搬・処分工 （土砂）	BH0.8m3積込・ダンプトラック10t積・DID区間無・運搬距離L=6.6km 掘削数量と同じ。	m3	0.69
産廃運搬・処分工 （AS殻）	BH0.13m3積込・ダンプトラック2t積・DID区間・運搬距離L=4.9km 0.55×0.05	m3	0.03
残土処分費 （土砂）		m3	0.69
建設廃材処分費 （AS塊）		m3	0.03
建設汚泥処分費	2.3×10^-2×t×L×1.10	t	
復旧工			
仮復旧舗装工 （AS・t=3cm）	車道・路肩 再生ｱｽﾌｧﾙﾄ混合物(再生密粒度 AS混合物 (13)) 0.55	m2	0.55

数　量　計　算　書

名　　称	算　　式	単位	数　　量
土工断面14			
		式	1.00
土工延長			
	8.75+9.65	m	18.40
取壊し工			
舗装版切断工			
（t=15cm以下）	別途計算書参照	m	
舗装版破砕積込			
（AS･t=15cm以下）	0.55×18.40	m2	10.12
土工			
掘削			
（土砂）	0.69×18.40	m3	12.70
埋戻			
（RC-30）	0.64×18.40	m3	11.78
路盤工			
（RM-30･t=12cm）	0.55×18.40	m2	10.12
運搬･処分工			
残土仮置運搬工	BH0.13m3積込･ダンプトラック2t積･DID区間無･運搬距離L=2.0km		
（土砂）	掘削数量と同じ。	m3	12.70
残土運搬･処分工	BH0.8m3積込･ダンプトラック10t積･DID区間無･運搬距離L=6.6km		
（土砂）	掘削数量と同じ。	m3	12.70
産廃運搬･処分工	BH0.13m3積込･ダンプトラック2t積･DID区間･運搬距離L=4.9km		
（AS殻）	0.03×18.40	m3	0.55
残土処分費			
（土砂）		m3	12.70
建設廃材処分費			
（AS塊）		m3	0.55
建設汚泥処分費			
	別途計算書参照	t	
復旧工			
仮復旧舗装工	車道･路肩 再生ｱｽﾌｧﾙﾄ混合物(再生密粒度 AS混合物 (13))		
（AS･t=3cm）	0.55×18.40	m2	10.12

数　量　計　算　書

算 式 根 拠 と な る 構 造 図

名　称 ：　アルミ土留工

不断水割T字管(CIP用 φ100× φ75)

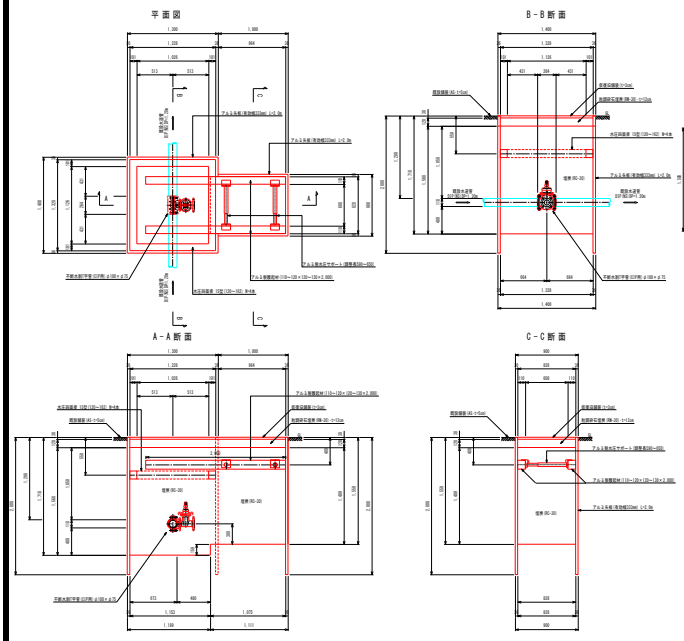

不断水ストッパー(CIP用　φ100)

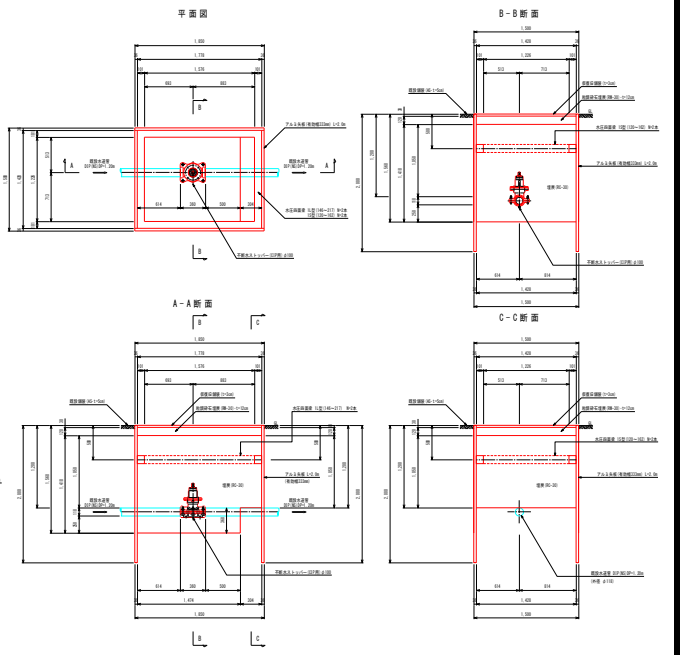

(1.0式当り)

名　　称	算　　式	単位	数　　量
延長			
土工断面6	矢板長2.0m･軽量支保工1段	m	
土工断面7	矢板長2.0m･軽量支保工1段	m	
土工断面8	矢板長2.0m･軽量支保工1段	m	
土工断面9	矢板長2.0m･軽量支保工1段	m	
		m	

数 量 計 算 書

工種 ： 本設配水管 GX-DIPφ100

名　　称	規　格	計　　算　　式	数　量
管材費			1.0 式
GX形直管	φ100×4.0m	1種管･内面粉体塗装	5.0 本
GX形 G-Linkｾｯﾄ	φ100		13.0 組
GX形 接合ｾｯﾄ	φ100		2.0 組
GX形 ライナ	φ100		1.0 個
GX形 曲管	φ100×45°	内面粉体塗装	1.0 個
GX形 両受曲管	φ100×22° 1/2	内面粉体塗装	3.0 個
GX形 継ぎ輪	φ100	内面粉体塗装	2.0 個
GX形両受短管	φ100	内面粉体塗装	2.0 個
不断水割T字管(鋳鉄管用)	φ100×φ75		2.0 個
不断水仕切弁(鋳鉄管用)	φ100		3.0 基
仕切弁鉄蓋	φ250×150H	CVOS-21G-15L(HMS*)	5.0 個
調整ﾘﾝｸﾞ	φ250×50K	NHVO-25-50K	5.0 個
上部壁	φ250×150A	NHVO-25-150A	5.0 個
中部壁	φ250×100B	NHVO-25-100B	3.0 個
中部壁	φ250×200B	NHVO-25-200B	7.0 個
下部壁	φ250×300C	NHVO-25-300C	5.0 個

数 量 計 算 書

工種 ：

名　　称	規　格	計　　算　　式	数　量
底版	φ250×60S	NHVO-25-60S	5.0 個
フランジ蓋	φ75	形式1	1.0 個
フランジ継手材	φ75	RFパッキン1枚 BN(SUS304)M16×75L×4本	1.0 組
ポリエチレンスリーブ	φ100×5.0m	5.0×(1+0)/4.0×18.5/5.0	5.0 枚
固定バンド	φ100	4×(1+0)×(4.0-1.0)/4.0×18.5/5.0	12.0 個
埋設標示シート	W150・2倍折込み	(8.8+9.7)/50	0.5 巻
HIVP	φ50×4.0m	15.15/4.0=3.8	4.0 本
HI エルボ	φ50		8.0 個
HI ソケット	φ50		2.0 個
止水ユニオン(GN付)	φ50	HIユニオン・ガイドナット・パッキン	1.0 個
メタル入りバルブソケット	φ50		2.0 個
HI 径違いソケット	φ75×φ50		1.0 個
サドル分水栓(CIP用)	φ100×φ50		1.0 個
密着コア	φ50		1.0 個
青銅製仕切弁(10K)	φ50	JIS型	1.0 基
伸縮止水栓用鉄蓋	φ50用		1.0 個
VU	φ150×4.0m	0.5/4.0=0.13	0.2 本

数量計算書

工種 ：

名　　称	規　格	計　　算　　式	数　量
切管集計			
①’ GX-G形甲切管	φ100		1.000 m
④ GX-G形甲切管	φ100		0.920 m
⑤ GX-G形甲切管	φ100		2.619 m
① GX-G形乙切管	φ100		2.000 m
③ GX-G形乙切管	φ100		1.510 m
③’ G-G形乙切管	φ100		1.000 m
④’ GX-G形乙切管	φ100		2.764 m
⑤’ GX-G形乙切管	φ100		1.381 m
切用管 GX形直管	φ100×4.000m		4 本

数 量 計 算 書

工種 ： 本設配水管 GX-DIPφ100

名　　称	規　格	計　　算　　式	数　量
管工費			1.0 式
鋳鉄管布設工	φ100	吊込み据付(機械力)	18.5 m
GX形継手工(直管)	φ100		4.0 口
GX形継手工(異形管)	φ100		2.0 口
GX形継手工(異形管)	φ100	G-Linkを用いた異形管の接合	13.0 口
鋳鉄管切断工	φ100	エンジンカッター使用	8.0 口
不断水仕切弁穿孔工事費	φ100	鋳鉄管用	3.0 ヶ所
不断水連絡工	φ100×φ75		2.0 ヶ所
仕切弁鉄蓋設置	円形1号	内寸250×高さ150	5.0 個
調整リング設置	円形1号	内寸250×高さ50	5.0 個
上部壁設置	円形1号	内寸250×高さ150	5.0 個
中部壁設置	円形1号	内寸250×高さ100	3.0 個
中部壁設置	円形1号	内寸250×高さ200	7.0 個
下部壁設置	円形1号	内寸250×高さ300	5.0 個
底版設置	円形1号	内寸250×高さ40	5.0 個
ポリエチレンスリーブ被覆工	φ100		18.5 m
管明示シート工			24.5 m

数 量 計 算 書

工種 ：

名　　称	規　格	計　　算　　式	数　量
硬質塩ビ管布設	φ50		15.5 m
TS継手工	φ75		1.0 口
TS継手工	φ50		22.0 口
塩ビ管切断工	φ50		10.0 口
サドル分水栓建込工	φ100×φ50	配水管(鋳鉄管)	1.0 箇所
コア取付け工	φ50		1.0 箇所
止水栓取付け工	VP用φ50	止水栓筐取付けを含む	1.0 箇所
鋼管ねじ込み接合	50A		3.0 口
既設鋳鉄管撤去工	φ100		18.5 m
既設鋳鉄管切断工	φ100		10.0 口
仮設硬質塩ビ管撤去	φ50		8.5 m
仮設塩ビ管切断工	φ50	撤去	4.0 口
フランジ継手工	φ75･7.5K		1.0 口

数 量 計 算 書

工種 ： 給水管切替 HIVP φ40

名　　称	規　格	計　　算　　式	数　量
管材費			1.0 式
HIVP	φ40×4.0m	9.5/4.0=2.4	3.0 本
止水ユニオン(GN付)	φ40	HIユニオン・ガイドナット・パッキン	1.0 個
メタル入りバルブソケット	φ40		2.0 個
HI ソケット	φ40		1.0 個
SKX エルボ	φ40×90°		2.0 個
SKX エルボ	φ40×22° 1/2		1.0 個
SKX ソケット	φ40		1.0 個
サドル分水栓(CIP用)	φ100×φ40		1.0 個
密着コア	φ40		1.0 個
プレインゲート弁(10K)	φ40	ロング栓棒タイプ	1.0 基
仕切弁鉄蓋	φ250×150H	CVOS-21G-15L(HMS*)	1.0 個
上部壁	φ250×150A	NHVO-25-150A	1.0 個
中部壁	φ250×200B	NHVO-25-200B	2.0 個
下部壁	φ250×300C	NHVO-25-300C	1.0 個
底版	φ250×60S	NHVO-25-60S	1.0 個
埋設標示シート	W150・2倍折込み	9.5/50	0.2 巻

数 量 計 算 書

工種 ：給水管切替 HIVPφ40

名　　称	規　格	計　　算　　式	数　量
管工費			1.0 式
硬質塩化ﾋﾞﾆﾙ管布設	φ40		9.5 m
TS継手工	φ40		10.0 口
塩ﾋﾞ管切断工	φ40		5.0 口
サドル分水栓建込工	φ100×φ40	鋳鉄管	1.0 箇所
コア取付け工	φ40		1.0 箇所
止水栓取付け工	VP用φ40	止水栓のみ取付け	1.0 箇所
鋼管ねじ込み接合	40A		3.0 口
仕切弁鉄蓋設置	円形1号	内寸250×高さ150	1.0 個
上部壁設置	円形1号	内寸250×高さ150	1.0 個
中部壁設置	円形1号	内寸250×高さ100	1.0 個
中部壁設置	円形1号	内寸250×高さ200	2.0 個
下部壁設置	円形1号	内寸250×高さ300	1.0 個
底版設置	円形1号	内寸250×高さ40	1.0 個
管明示シート工			9.5 m

数 量 計 算 書

工種 ： 仮設配水管 HIVPφ75,φ50

名　　称	規　格	計　　算　　式	数　量
管材費			1.0 式
HIVP	φ75×4.0m	21.24/4.0=5.4	6.0 本
HI エルボ	φ75		8.0 個
HI ソケット	φ75		2.0 個
HI 径違いチーズ	φ75×φ50		1.0 個
VC短管1号	φ75	離脱防止金具付	2.0 個
フランジ継手材	φ75	RFパッキン1枚 BN(SUS304)M16×75L×4本	2.0 組
HIVP	φ50×4.0m	6.6/4.0=1.7	2.0 本
HI エルボ	φ50		3.0 個
メタル入りバルブソケット	φ50		2.0 個
青銅製仕切弁(10K)	φ50	JIS型	1.0 基
伸縮止水栓用鉄蓋	φ50用		1.0 個
VU	φ150×4.0m	0.5/4.0=0.13	0.2 本

数 量 計 算 書

工種 ： 仮設配水管 HIVPφ75,φ50

名　　称	規　格	計　　算　　式	数　量
管工費			1.0 式
硬質塩化ﾋﾞﾆﾙ管布設	φ75		21.2 m
RR継手工	φ75	離脱防止金具使用	2.0 口
TS継手工	φ75		22.0 口
フランジ継手工	φ75･7.5K		2.0 口
塩ﾋﾞ管切断工	φ75		10.0 口
硬質塩化ﾋﾞﾆﾙ管布設	φ50		6.7 m
TS継手工	φ50		8.0 口
塩ﾋﾞ管切断工	φ50		4.0 口
止水栓取付け工	VP用φ50	止水栓筐取付けを含む	1.0 箇所
鋼管ねじ込み接合	50A		2.0 口
仮設硬質塩ビ管撤去	φ75		20.5 m
RR継手取外し工	φ75	離脱防止金具使用	2.0 口
フランジ継手取外し工	φ75･7.5K		2.0 口
仮設塩ﾋﾞ管切断工	φ75	撤去	6.0 口
仮設硬質塩ビ管撤去	φ50		6.7 m
仮設塩ﾋﾞ管切断工	φ50	撤去	3.0 口

数 量 計 算 書

工種 ： 仮設給水管 HIVPφ40

名　　称	規　格	計　　算　　式	数　量
管材費			1.0 式
HIVP	φ40×4.0m	21.25/4.0=5.4	6.0 本
止水ユニオン(GN付)	φ40	HIユニオン・ガイドナット・パッキン	1.0 個
メタル入りバルブソケット	φ40		2.0 個
HI ソケット	φ40		4.0 個
HI エルボ	φ40×90°		6.0 個
SKX エルボ	φ40×90°		1.0 個
SKX ソケット	φ40		1.0 個
SKX チーズ	φ40×φ40		1.0 個
SKX おねじ付ソケット	φ40		2.0 個
サドル分水栓(CIP用)	φ100×φ40		1.0 個
密着コア	φ40		1.0 個
プレインゲート弁(10K)	φ40	ロング栓棒タイプ	2.0 基
仕切弁鉄蓋	φ250×150H	CVOS-21G-15L(HMS*)	2.0 個
上部壁	φ250×150A	NHVO-25-150A	2.0 個
中部壁	φ250×100B	NHVO-25-100B	2.0 個
中部壁	φ250×200B	NHVO-25-200B	4.0 個

数 量 計 算 書

工種 ：

名　　称	規　格	計　　算　　式	数　量
下部壁	φ250×300C	NHVO-25-300C	2.0 個
底版	φ250×60S	NHVO-25-60S	2.0 個
閉栓キャップ	φ40		1.0 個

数 量 計 算 書

工種 ：仮設給水管 HIVPφ40

名　　称	規　格	計　　算　　式	数　量
管工費			1.0 式
硬質塩化ﾋﾞﾆﾙ管布設	φ40		14.8 m
TS継手工	φ40		22.0 口
塩ﾋﾞ管切断工	φ40		12.0 口
サドル分水栓建込工	φ100×φ40	鋳鉄管	1.0 箇所
コア取付け工	φ40		1.0 箇所
止水栓取付け工	VP用φ40	止水栓のみ取付け	1.0 箇所
鋼管ねじ込み接合	40A		4.0 口
仕切弁鉄蓋設置	円形1号	内寸250×高さ150	1.0 個
上部壁設置	円形1号	内寸250×高さ150	1.0 個
中部壁設置	円形1号	内寸250×高さ100	1.0 個
中部壁設置	円形1号	内寸250×高さ200	2.0 個
下部壁設置	円形1号	内寸250×高さ300	1.0 個
底版設置	円形1号	内寸250×高さ40	1.0 個
管明示シート工			7.7 m
仮設硬質塩ビ管撤去	φ40		13.3 m
仮設塩ﾋﾞ管切断工	φ40	撤去	5.0 口

数　量　計　算　書

(1.0式当り)

名　称 / 規　格	算　　式	単位	数　　量
舗装復旧工		式	1.0
復旧面積		m2	316.03
取壊し工			
舗装版切断工 t=15cm以下	舗装版切断工計算書より	m	78.3
舗装版破砕積込 AS･t=15cm以下	復旧面積と同じ。	m2	316.03
土工			
掘削 土砂	仮復旧舗装面積=180.862m2 180.862×0.02	m3	3.62
運搬･処分工			
残土仮置運搬工 土砂	BH0.13m3積込･ダンプトラック2t積･DID区間無･運搬距離L=2.0km 掘削数量と同じ。	m3	3.62
残土運搬･処分工 土砂	BH0.8m3積込･ダンプトラック10t積･DID区間無･運搬距離L=6.6km 掘削数量と同じ。	m3	3.62
産廃運搬･処分工 AS殻	BH0.35m3積込･ダンプトラック4t積･DID区間･運搬距離L=4.9km (316.027-180.862)×0.05+180.862×0.03	m3	12.18
残土処分費 土砂		m3	3.62
建設廃材処分費 AS塊		m3	12.18
建設汚泥処分費	建設汚泥計算書より	t	0.10
舗装復旧工			
表層工 再生密粒度AS･t=5cm	車道･路肩 再生ｱｽﾌｧﾙﾄ混合物(再生密粒度 AS混合物 (13))ﾌﾟﾗｲﾑｺｰﾄ 車道 B≧3.0m	m2	316.03
不陸整正 補足材t=3cm･RM-30	機械施工	m2	316.03

数　量　計　算　書

(1.0式当り)

名　称 / 規　格	算　　式	単位	数　　量
区画線工	溶融式(手動)[供用区間],時間的制約;無		
実線 15cm	外側線・中央線 79.7+3.0	m	82.7
実線 45cm	停止線・交差点指示 2.0+5.7	m	7.7
破線 45cm	車両通行帯	m	5.0
破線 30cm	車両通行帯	m	1.5

舗 装 復 旧 面 積 計 算 書

項　　目	記号	計　　算　　式	面　　積
町道(車道)	1	1/2×(6.650+6.650)×0.600	3.990　m2
ｱｽﾌｧﾙﾄ舗装工	2	1/2×(7.050+7.150)×14.550	103.305　m2
(t=5cm)	3	1/2×(7.150+6.850)×2.050	14.350　m2
	4	1/2×(2.400+2.500)×14.550	35.648　m2
	5	1/2×(2.300+2.550)×18.650	45.226　m2
	6	1/2×(6.750+6.750)×2.450	16.538　m2
	7	1/2×(6.400+6.400)×1.500	9.600　m2
	8	1/2×(6.200+6.200)×1.000	6.200　m2
	9	1/2×(6.450+6.450)×0.500	3.225　m2
	10	s=12.275 , S=√12.275(12.275-6.450)(12.275-7.900)(12.275-10.200)	25.477　m2
	11	s=10.975 , S=√10.975(10.975-10.200)(10.975-6.300)(10.975-5.450)	14.822　m2
	12	s=7.325 , S=√7.325(7.325-6.300)(7.325-5.850)(7.325-2.500)	7.310　m2
	13	s=5.675 , S=√5.675(5.675-5.450)(5.675-0.450)(5.675-5.450)	1.225　m2
	14	s=7.350 , S=√7.350(7.350-5.450)(7.350-5.350)(7.350-3.900)	9.816　m2
	15	s=7.350 , S=√7.350(7.350-5.350)(7.350-3.900)(7.350-5.450)	9.816　m2
	16	s=5.750 , S=√5.750(5.750-5.450)(5.750-3.300)(5.750-2.750)	3.561　m2
	17	s=5.025 , S=√5.025(5.025-2.750)(5.025-2.400)(5.025-4.900)	1.937　m2
	18	s=5.600 , S=√5.600(5.600-4.900)(5.600-1.750)(5.600-4.550)	3.981　m2
小　計			316.027　m2

舗装版切断工計算書

項　　目	断面	計　　算　　式	面　　積
アスファルト舗装版	1	6.65	6.650　m
t≦15cm	3	1.30+4.45	5.750　m
	4	14.55+0.20	14.750　m
	5	18.65	18.650　m
	6	4.20+2.45+0.35	7.000　m
	7	1.5	1.500　m
	8	1	1.000　m
	9	0.5	0.500　m
	12	5.85+2.50	8.350　m
	13	0.45	0.450　m
	14	2.35	2.350　m
	15	3.9	3.900　m
	16	3.3	3.300　m
	17	2.4	2.400　m
	18	1.75	1.750　m
合　計			78.300　m

建 設 汚 泥 計 算 書

名　称	舗装厚	計　算　式	面　積
ｱｽﾌｧﾙﾄ舗装版			
	t=5cm	2.30×10^-2×0.05×6.650	0.008　m3
	t=5cm	2.30×10^-2×0.05×5.750	0.007　m3
	t=5cm	2.30×10^-2×0.05×14.750	0.017　m3
	t=5cm	2.30×10^-2×0.05×18.650	0.021　m3
	t=5cm	2.30×10^-2×0.05×7.000	0.008　m3
	t=5cm	2.30×10^-2×0.05×1.500	0.002　m3
	t=5cm	2.30×10^-2×0.05×1.000	0.001　m3
	t=5cm	2.30×10^-2×0.05×0.500	0.001　m3
	t=5cm	2.30×10^-2×0.05×8.350	0.010　m3
	t=5cm	2.30×10^-2×0.05×0.450	0.001　m3
	t=5cm	2.30×10^-2×0.05×2.350	0.003　m3
	t=5cm	2.30×10^-2×0.05×3.900	0.004　m3
	t=5cm	2.30×10^-2×0.05×3.300	0.004　m3
	t=5cm	2.30×10^-2×0.05×2.400	0.003　m3
	t=5cm	2.30×10^-2×0.05×1.750	0.002　m3
合　計			0.092　m3
		(重量換算値)　0.092× 1.10 (t/m3)	0.101　t

数　量　計　算　書

(1.0式当り)

名　称 / 規　格	算　　式	単位	数　量
積上げ安全費		式	1.0
施工日数			
	不断水連絡工 φ100×φ75　　2箇所	日	2.0
	不断水仕切弁設置工 φ100　　3箇所	日	3.0
	仮設管布設 施工延長　21.2m　日進量　15.0m	日	2.0
	仮設給水管 施工延長　14.8m　日進量　15.0m	日	1.0
	配水管布設替 施工延長　18.5m　日進量　15.0m	日	2.0
	給水管切替 施工延長　9.5m　日進量　15.0m	日	1.0
	既設管撤去 施工延長　18.5m　日進量　15.0m	日	2.0
	仮設管撤去 施工延長　27.2m　日進量　15.0m	日	2.0
	不陸整正 施工延長　316.0m2　日進量　1580m2	日	1.0
	舗装復旧工 施工延長　316.0m2　日進量　2300m2	日	1.0
	区画線工	日	1.0
	合計	日	18.0
供用日数	18×1.7	日	31.0
交通誘導員(B)	1班3人配置 31×3人	人	93

数　量　計　算　書

(1.0式当り)

名　称 / 規　格	算　　式	単位	数　　量
積上げ技術経費		式	1.0
通水試験工	φ800以下 既設管と連絡して給水車が不要の場合	日	0.4
	管布設工(GX-DIPφ100) 施工延長　φ100=　18.5m	m	18.5